g º Å Ð Ä Å º ¹ Ã Æ Ç Ã Å Ã » Â Ã Æ Ç ½
c Æ Ä Ã À Ñ ¼ Ã · µ Â ½ º Ä Ã Â µ ¼ Â µ Ì º Â ½ Ó
n Æ Ç µ Â Ã · ¿ µ
· · Ã ¹ · Ò ¿ Æ Ä À È µ Ç µ Ë ½ Ó
x ¿ Æ Ä À È µ Ç µ Ë ½ ´ i Å ¸ µ Â Ð È Ä Å µ · À º Â ½ ´
b µ Á º Â µ Â Ã » µ ½ Á µ Å ¼ µ Â µ
m º Ê Ã ¶ Æ À È » ½ · µ Â ½ º ½ Ì ½ Æ Ç ¿ µ
% » º ¸ Ã ¹ Â Ð ¾ Ç º Ê Â ½ Ì º Æ ¿ ½ ¾ Ã Æ Á Ã Ç Å m º Æ Ç ¶ º ¼ Ã Ä µ Æ Â Ã Æ Ç ½
] Ã ¼ Á Ã » Â Ð º Â º ½ Æ Ä Å µ · Â Ã Æ Ç ½
j Å ½ Â µ ¹ À º » Â Ã Æ Ç ½
m º Ê Â ½ Ì º Æ ¿ ½ º ¹ µ Â Â Ð º
_ º ¿ À µ Å µ Ë ½ ´ Ã Æ Ã Ã Ç · º Ç Æ Ç · ½ ½

Пожалуйста, прочитайте инструкцию по эксплуатации перед установкой аппарата, соблюдайте технику безопасности.
Инструкция по эксплуатации должна находиться в доступном для пользователя месте.

Не допускайте детей к пользованию аппаратом!

Избегайте попадания рук под лезвие!

Не оставляйте открытое лезвие без присмотра! Не пытайтесь извлечь или транспортировать лезвие без специальных мер предосторожности!
(См. страницы 25 и 27)
⚠ I Ã ¶ À Ó ¹ µ ¾ Ç º · Ð Í º Ä º Å º Ì ½ Æ À º Â Â
Ä Å µ · ½ À µ ¹ À ´ ½ ¼ ¶ º » µ Â ½ ´ Ç Å µ · /

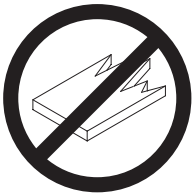

Данный резак не предназначен для резки твердых материалов или материалов, которые могут расщепляться!

Не пользоваться вблизи режущих машин аэрозольными баллончиками с воспламеняющимися веществами!

Не использовать воспламеняющиеся средства для очистки.

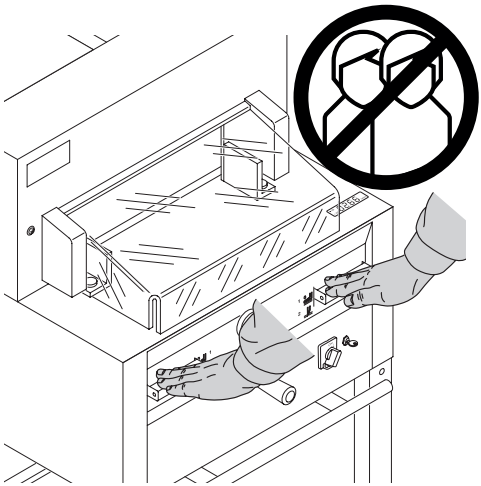

c Æ Ä Ã À Ñ ¼ Ã · µ Â ½ º Ä Ã Â µ ¼ Â µ Ì º

Машина предназначена для реза стопы бумаги в соответствии с задаваемым размером. Конструкция машины предусматривает работу только "одним оператором"!

⚠] Â ½ Á µ Â ½ º Скрепки или подобные посторонние предметы могут повредить лезвие ножа.

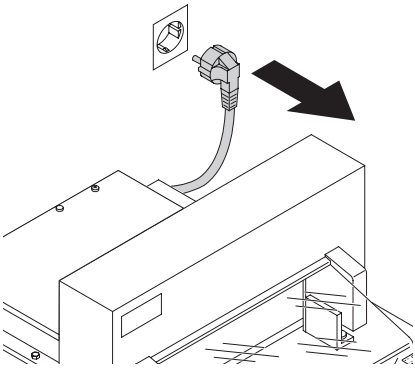

Перед началом любых работ по техническому обслуживанию или снятию панелей отключите машину от электропитания.

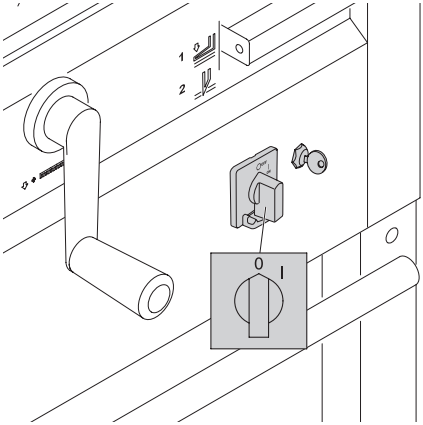

Замена ножа и марзана может быть произведена только при выключенном главном выключателе!

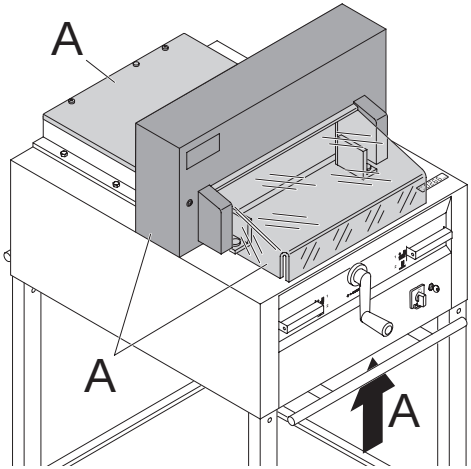

Все компоненты, которые могут причинить вред оператору, закрыты крышками (À).

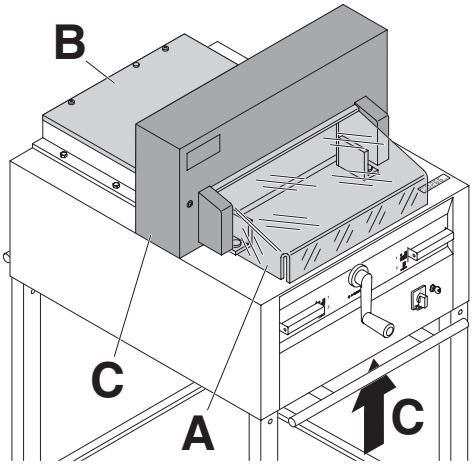

Не работайте на машине без следующих защитных устройств:

- Передний защитный экран (À)
- Задний защитный кожух (Â)
- Все панели (Ñ)

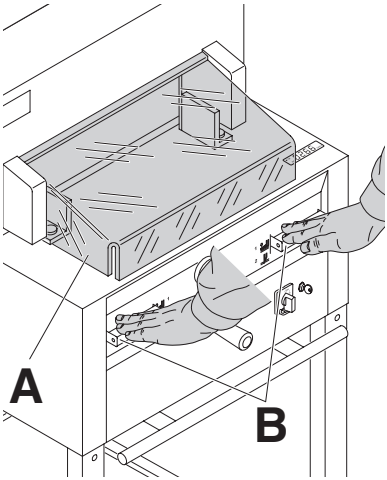

Безопасность реза обеспечивается защитным экраном (A) и безопасной системой конроля "для двух рук" (B)!

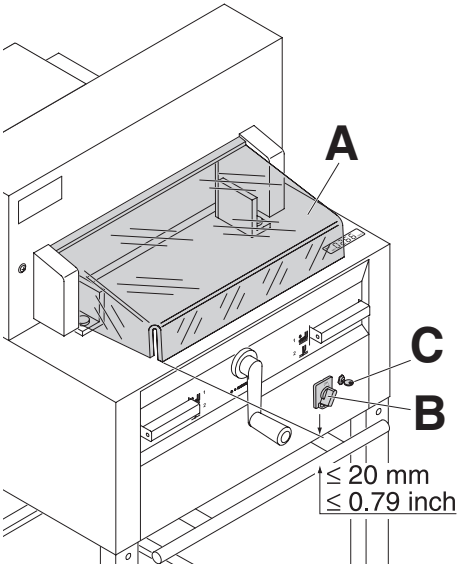

Прежде чем приступить к работе и после каждой замены ножа необходимо проверить

- автоматическое отключение при поднятии защитного кожуха (À) (отрегулировать, если зазор между кожухом и столом < 20 мм),
- выключение сетевого выключателя (Â)
- и контрольной панелью (C).

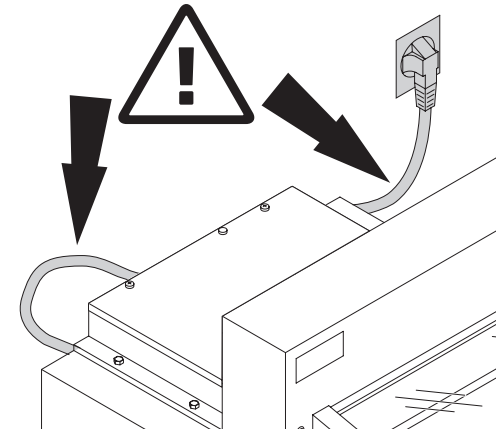

Предохраняйте основной кабель от перегрева, попадания масла и острых кромок!

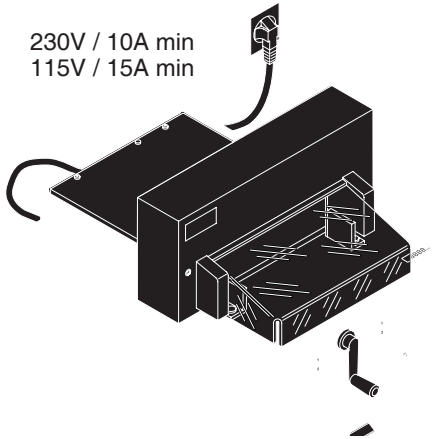

Подсоедините питающий кабель к однофазной розетке!

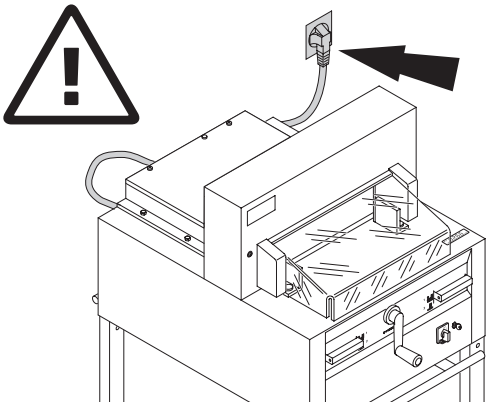

Обеспечьте свободный доступ к розетке!

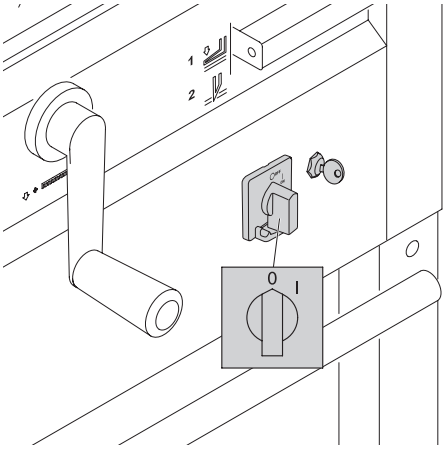

Выключите питание, если Вы не пользуетесь резаком долгий период времени. (Главный выключатель в положении "0").

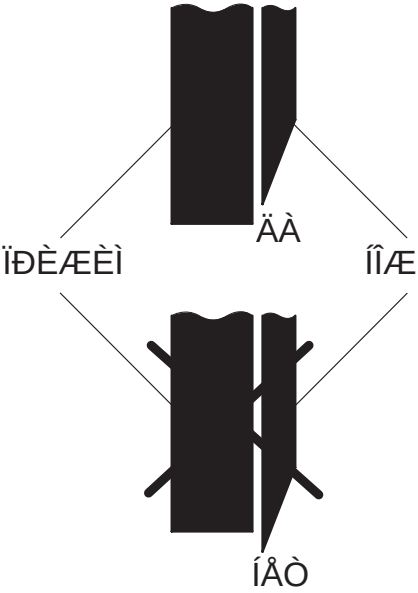

j Å º ¹ È Ä Å º » ¹ º Â ½ º ¹ À ´

⚠ i Ä µ Æ Â Ã
h Ã » ¹ Ã À » º Â · Æ º ¸ ¹ µ ¼ µ ¿ Å Ð · µ Ç
Ä Å ½ » ½ Á Ã Á

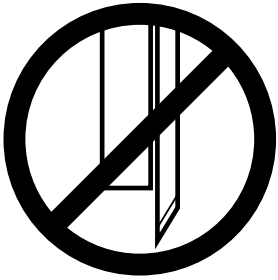

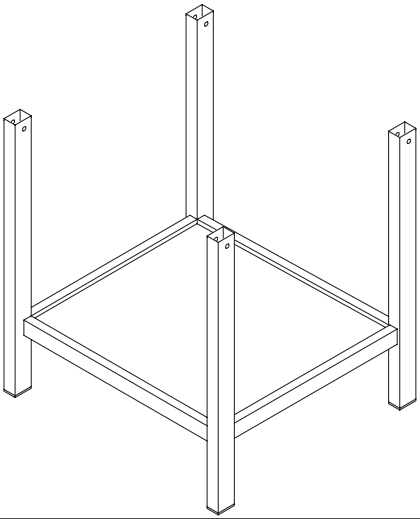

Снимите станину с деревянного поддона.

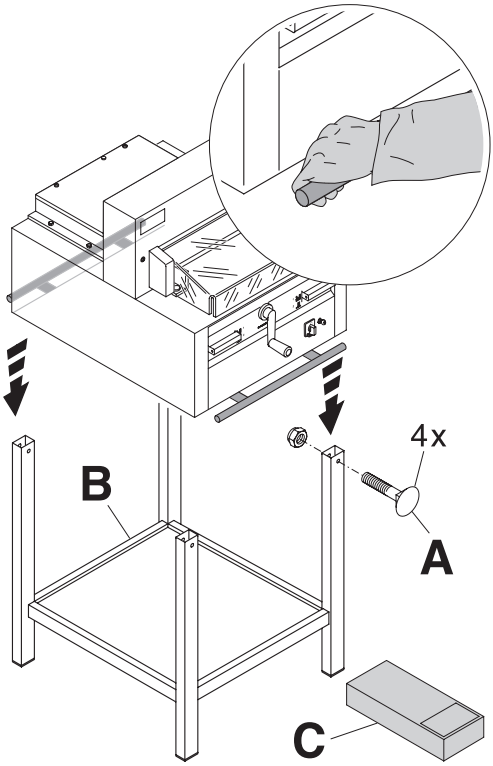

Чтобы поднять аппарат с поддона и поставить на станину необходимо 4 сильных человека.
Закрепите 4 винтами с гайками (À). Положите на станину полку (Â). (Детали и инструменты находятся в наборе инструментов (Ñ)).

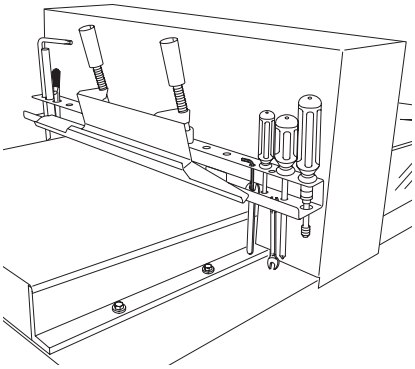

Инструменты могут храниться в установленном держателе.

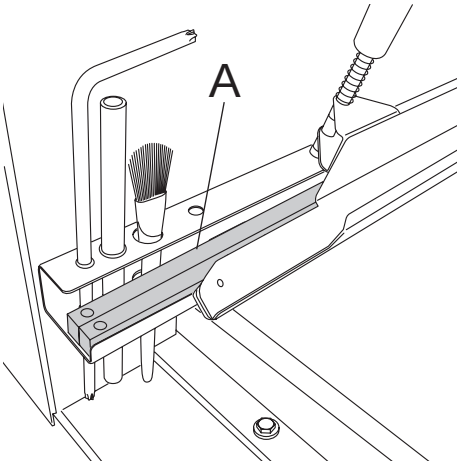

Марзаны (À) могут храниться в держателе для инструментов.

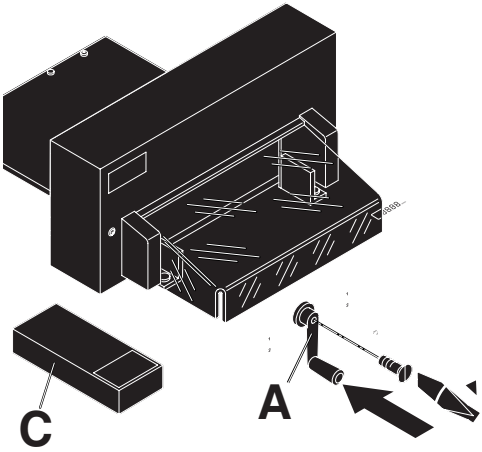

Установите ручку заднего упора (À). Детали и инструменты находятся в наборе инструментов (Ñ).

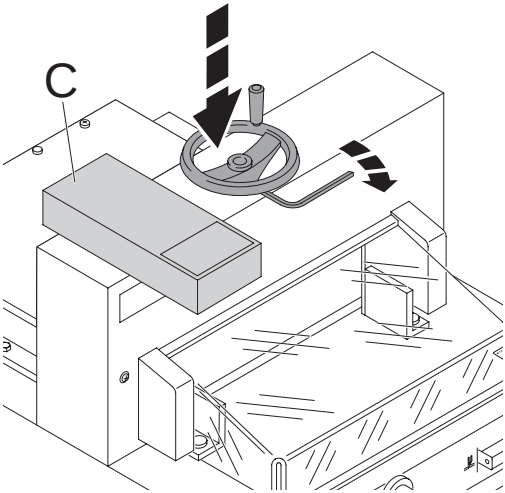

m Ã À Ñ ¿ Ã ¹ À ´
Установите вложенный маховичок для прижима. Детали и инструменты находятся в наборе инструментов (Ñ).

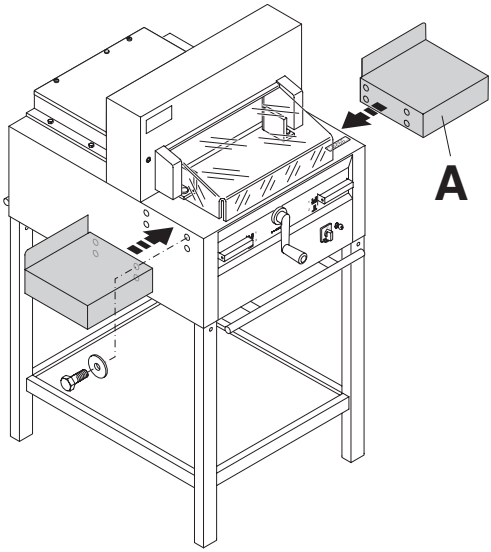

Боковые столы (A) левый и правый поставляются как опция (N. 9000 528).

] · Ã ¹ · Ò ¿ Æ Ä À È µ Ç µ Ë ½ Ó

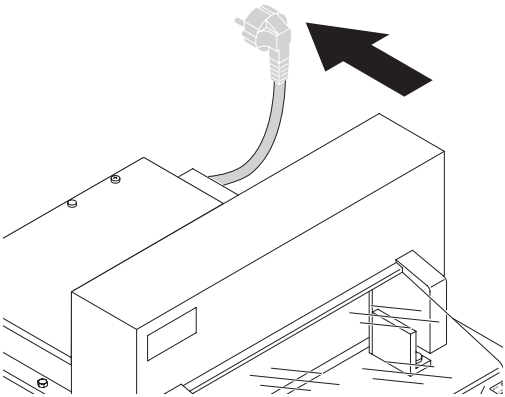

Вставьте вилку в розетку.
Резак должен быть подключён непосредственно к розетке.

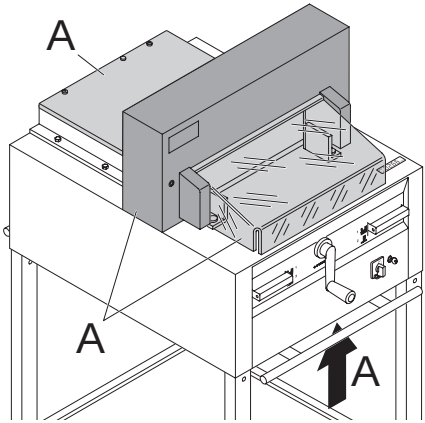

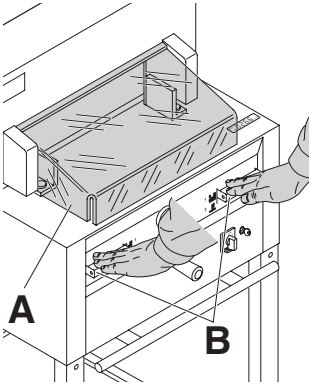

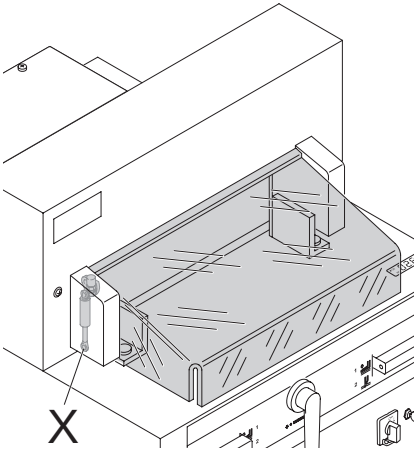

b µ Ä Å º Î µ º Ç Æ ´ Ò ¿ Æ Ä À È µ Ç ½ Å Ã Á µ Í ½ Â Ë Ã º È Æ · Ã ½ · ½ Ã Æ Ç Å È Ä Ã Ò ¿ Æ Ä À È µ Ç µ Ë ½ ½ ½ Ç º È Â ½ ¶ º ¼ Ã Ã µ Æ Â Ã Æ Ç ½ j Ã » µ À È ¾ Æ ½ Æ Ä Ã À Ñ ¼ Ã · µ Ã ½ º Á Ä Å Ã · º Å Ñ ¿ Ã Á Ä À º ¿ Ç Â Ã Æ Ç Ñ ½ Å µ ¶ Ã Ç È Ë Æ Ç Å Ã ¾ Æ Ç ·

- Все кожухи (À) должны быть установлены.
- Рез разрешается, только когда закрыт кожух, и одновременно включается двуручное устройство безопасного включения (Â).
- Если передний кожух закрывается самопроизвольно, необходимо заменить амортизатор (Õ).

Рекомендуем записывать результаты тестирования.

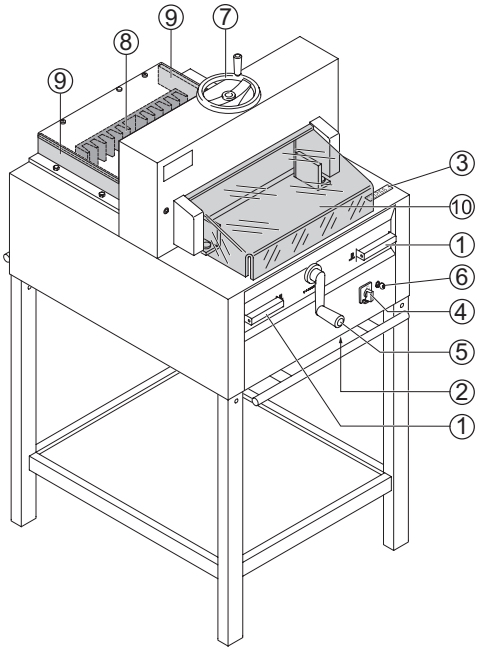

i Å ¸ µ Â Ð È Ä Å µ · À º Â ½ ´

① - Двуручная защитная система управления Предварительный прижим и рез

② - Выключатель при перегрузке привод ножа 4815 привод ножа, привод прижима 4850

③ - Индикация размера реза (см или дюймы)

④ - Главный выключатель

⑤ - Рукоятка для перемещения заднего упора

⑥ - Выключатель с ключом

⑦ - Прижим бумаги (только для 4815)

⑧ - Задний упор

⑨ - Боковые упоры правый и левый

⑩ - Передний защитный кожух

⑪ - Единица измерения (см или дюймы)

⑫ - Дисплей, отображающий размер реза (см или дюймы)

⑬ - Переключение см/дюймы

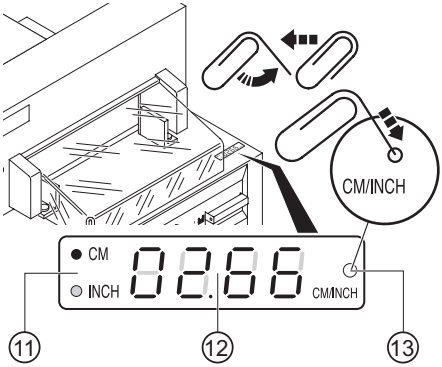

⚠ j Å º ¹ È Ä Å º » ¹ º Â ½ º
Перед запоминанием размера реза или выполнением реза проверьте правильность шкалы измерения (см или дюймы). Как заносить данные в память, см. рисунок слева внизу.

j Å Ã Ë º ¹ È Å µ Å º ¼ µ

⚠ i Æ Ç Ã Å Ã » Â Ã

- Двигайте задний упор вперед, чтобы подвинуть стопу бумаги.
- Не прерывайте подъем ножа какими-либо переключениями.
- Закройте передний защитный кожух ⑩.
- Нож всегда должен быть поднят и закрыт прижимом. Не прикасайтесь к ножу.

⚠ Á Ã » Â Ã Ä Ã À È Ì ½ Ç Ñ Ç Å µ · Á È
(см. предостережение на стр. 30).

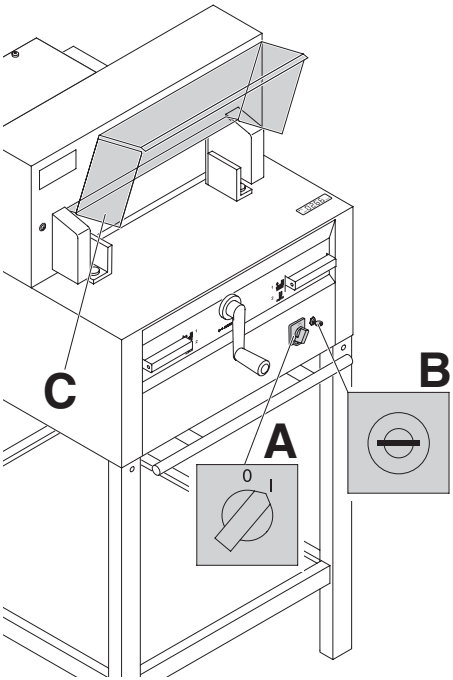

Установите сетевой выключатель ④ в положение "I" (À).
Установите ключ в замок и поверните его вправо ⑥ (Â).
Поднимите защитный кожух ⑩ (Ñ).

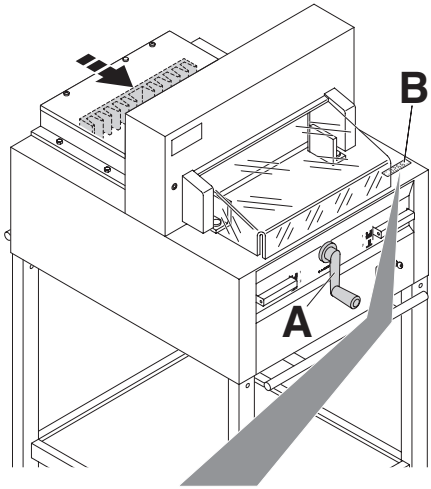

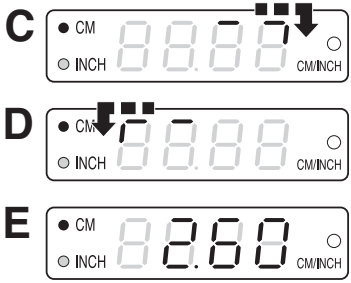

Размер устанавливается рукояткой заднего упора (À). Символ - направление движения - ¯¬ на дисплее (Â) движется вправо (смотрите рисунок Ñ). Индикатор направления находится справа от рукоятки заднего упора (À). Вращайте рукоятку заднего упора вправо до тех пор, пока не высветится размер (смотрите рисунок Å). Позиция калибровки - достигнута. Размер реза может быть установлен рукояткой передвижения заднего упора (À).
` Æ À ½ ¼ µ ¹ Ã ½ ¾ È Ä Ã Å È » º Å µ A
· Ä º Å º ¹ ½ символ направления вращения - ¬¯ перемещается влево (смотрите рисунок D). Поворачивайте рукоятку заднего упора влево, пока не высветится направление вращения направо - ¯¬ (смотрите рисунок Ñ). После этого, поворачивайте рукоятку вправо, пока не высветится размер (смотрите рисунок Å). Позиция калибровки достигнута.
Размер реза может быть установлен рукояткой передвижения заднего упора (À).
Размер настраивается сзади.

Установленный размер высвечивается на дисплее (Â) в дюймах или сантиметрах.

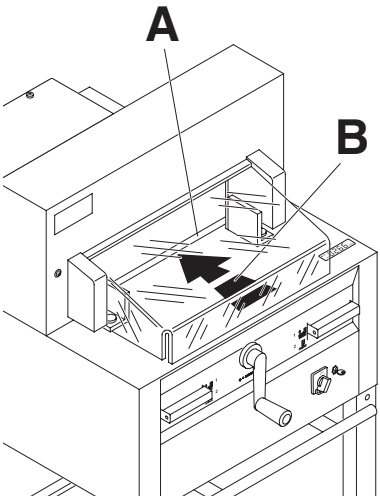

k º ¼ ¶ È Á µ ¸ ½ · Æ Ã Ã Ç · º Ç Æ Ç · ½
Оптический индикатор показывает линию реза (À). Нож режет по передней кромке светового луча (Â). (Ориентируйтесь на световой луч лишь тогда, когда точность реза не нужна).

- Переместите задний упор рукояткой перемещения заднего упора ⑤ назад.
- Установите бумагу в угол, образованный задним упором ⑧ и левой боковой направляющей ⑨.
- Поворачивайте рукоятку ⑥ перемещения заднего упора вправо до тех пор, пока метка на бумаге совпадет со световой линией реза.

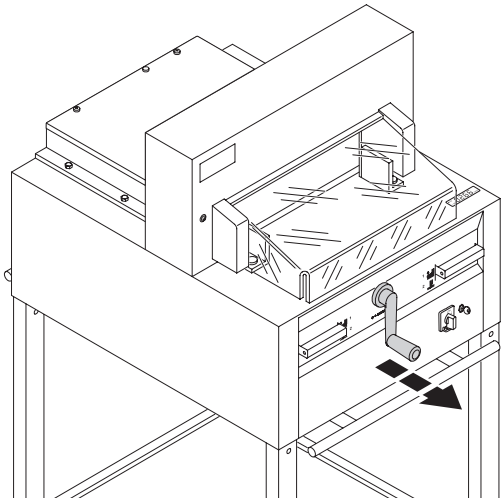

Сдвигайте рукоятку, чтобы не сбить выставленный размер.

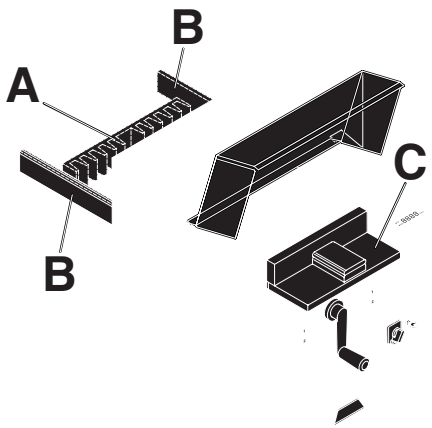

Установите бумагу к заднему упору (À) и боковым упорам слева или справа (Á). Для перемещения бумаги используйте, поставляемый сталкиватель стопы (Ñ). (Двигайте задний упор вперед, чтобы подвинуть стопу бумаги).

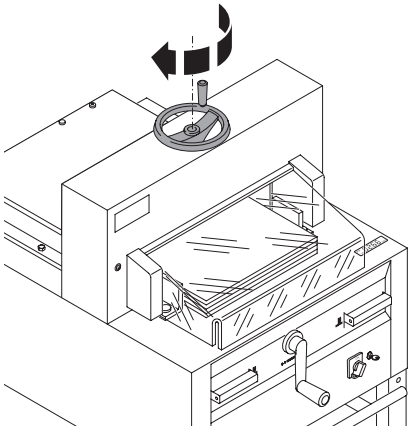

Only 4815
Опустите прижим при помощи маховичка.
Перед каждым резом опустите прижим, поворачивая маховичок вправо, и слегка затяните коротким рывком.
Рез включается одновременным нажатием двух кнопок.

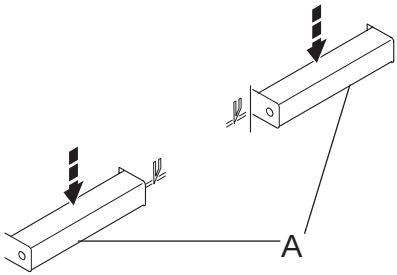

4815
Одновременно нажмите обе кнопки включения двуручной системы управления (A) и удерживайте их, пока бумага не будет разрезана.

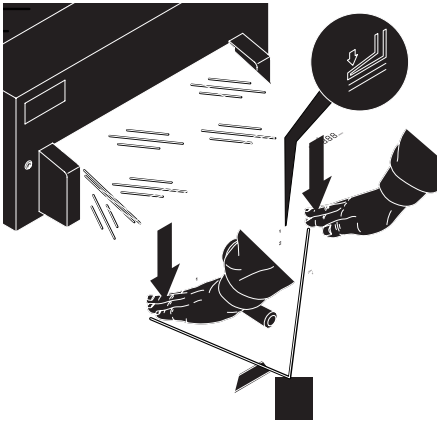

4850
Прижим движется автоматически при включении реза.
Бумагу можно прижать и заранее.
Прижим и рез включаются нажатием кнопок (À) на лицевой панели стола.

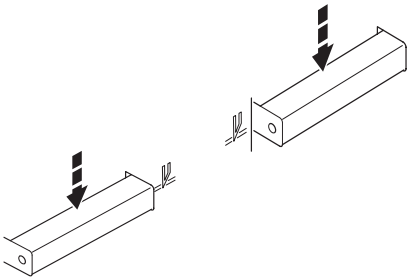

4850
k È ¿ Ã ´ Ç ¿ µ ½ Á º º Ç Ä Ã À Ã » º Â ½
1. предварительный зажим
2. автоматический зажим и рез

4850
] ¿ À Ó Ì º Â ½ º Ä Ã ¼ ½ Ë ½ ½

= j Å º ¹ · µ Å ½ Ç º À Ñ Â Ð ¾ Ä Å ½ » ½ Á
Нажать обе рукоятки в положение 1

= j Å ½ » ½ Á Ä Ã ¹ Â ½ Á µ º Ç Æ ´
Нажать полностью одну из рукояток.

] ¿ À Ó Ì º Â ½ º Ä Ã ¼ ½ Ë ½ ½

= k º ¼ ¿ µ Æ µ · Ç Ã Á µ Ç ½ Ì º Æ ¿ ½ Á Ä
Нажать обе рукоятки в положение 2

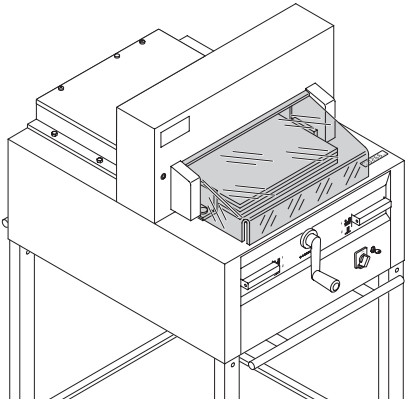

Закройте защитный кожух.

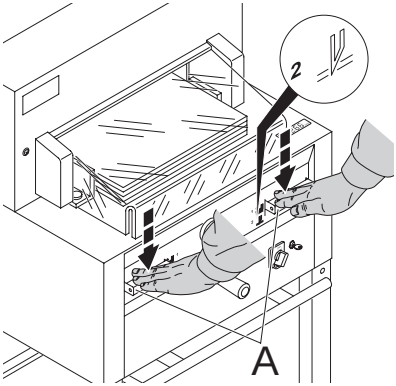

j Å Ã Ë º ¹ È Å µ Å º ¼ µ
Одновременно нажмите обе рукоятки включения двуручной системы управления (À) и удерживайте их, пока бумага не будет разрезана.

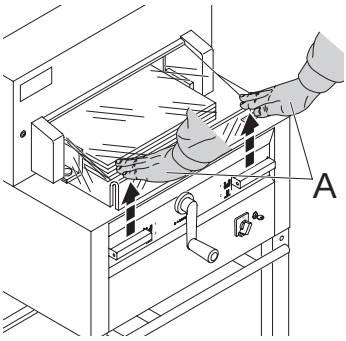

r Ç Ã ¶ Ð Ä Å º Å · µ Ç Ñ ½ À ½ Ã Æ Ç µ
Чтобы прервать или остановить рез, отпустите обе рукоятки (À) двуручной системы управления.

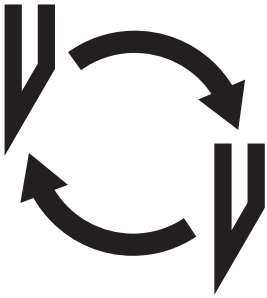

` Æ À ½ È Ê È ¹ Í µ º Ç Æ ´ ¿ µ Ì º Æ Ç · Ã
- Проверьте глубину реза (см. страницу 30).
- Проверьте марзан (см. страницу 26).
- Замените или заточите нож (см. страницы 22 - 30).

` Æ À ½ · Ð Æ Ã Ç µ Â Ã » µ È » º Á º Â Á Á ¹ Ó ¾ Á µ Ç Ã Ä Ã · Ç Ã Å ¼ µ Ç µ Ì ½ · µ Â ½ º Á º · Ã ¼ Á Ã » Ã Ã h È » Ã Ã ¼ µ Á º Â ½ Ç Ñ Â Ã »

Нож может быть заточен квалифицированным специалистом.

⚠ j Ä µ Æ Â Ã g Ã » Â Ã Ä Ã À È Ì ½ Ç Ñ h Ã » Ã Ì º Â Ñ Á Æ Ç Å Ð ¾ h º Æ Â ½ Â º Ç Å µ Â Æ Ä Ã Å Ç ½ Å È ¾ Ç º Â Ã » b µ Á º Â µ Â Ã » µ ¹ Ã À » Â µ Ä Å Ã ½ ¼ Ã ¶ È Ì º Á Â Ð Á Ä º Å Æ Ã Â µ À Ã Á

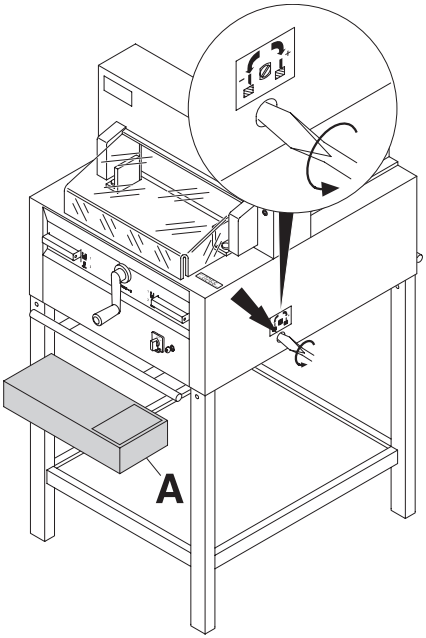

Поверните винт регулировки глубины реза влево до упора. (Отвертка находится в наборе инструментов (À).

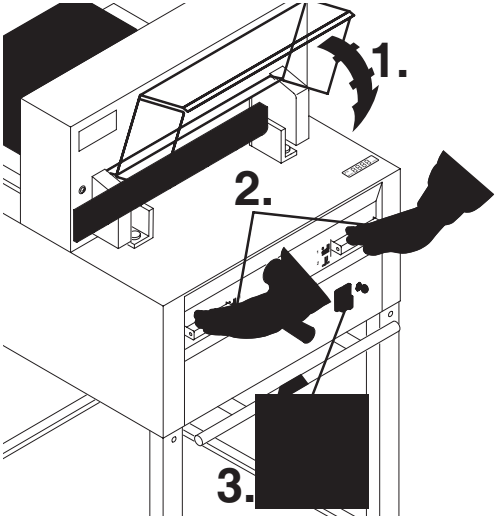

Закройте защитный экран ( ). Опустите нож в нижнее положение, нажав обе кнопки ( ). Удерживая нажатой одну из кнопок, выключите главный выключатель ( ).

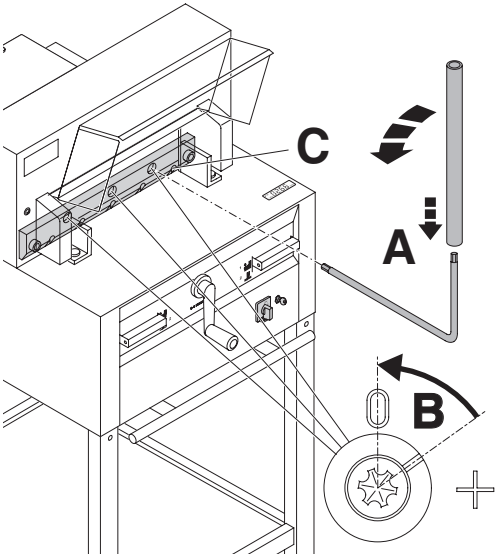

Видны 3 эксцентрика. Их надо повернуть против часовой стрелке в положение "0" специальным ключом, используя трубку - удлинение (À) (в наборе инструментов). Прорезь должна соответствовать положению "0" (Â).
Отверните, крепящий нож, винт (Ñ) с правой стороны.

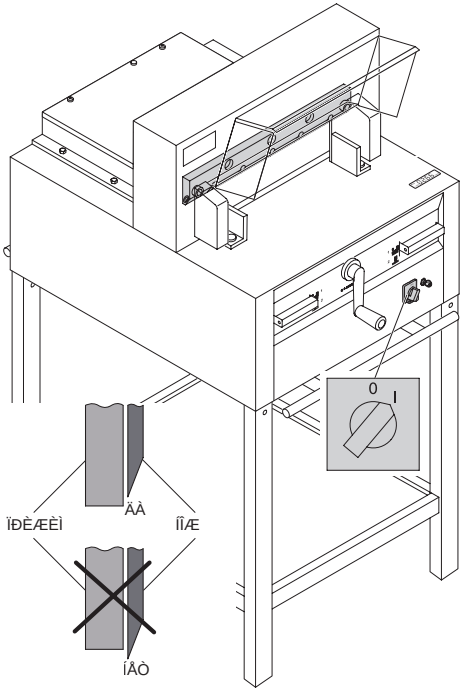

Уберите специальный ключ и включите сетевой выключатель, пока нож не вернется в исходное положение.

] Â ½ Á µ Â ½ º Æ
Не выключайте сетевой выключатель в положение "0", когда нож поднимается! Прижим должен всегда перекрывать нож!
⚠ i Ä µ Æ Â Ã g Ã » Â Ã Ä Ã À È Ì ½ Ç Ñ

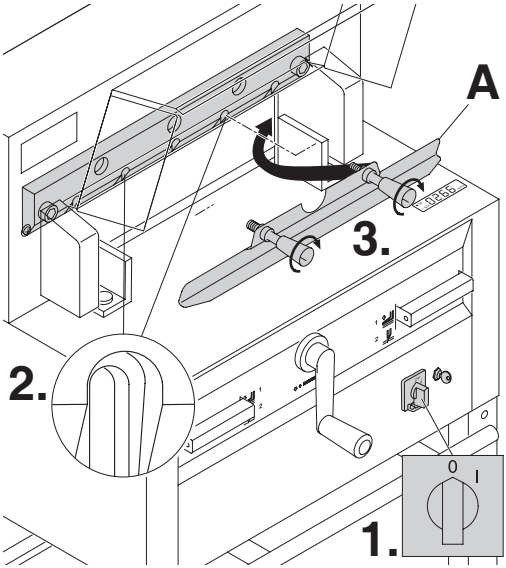

Установите сетевой выключатель в положение "0" (.)
Удалите 2 винта, крепящие нож, из продолговатых отверстий (.). Затем установите приспособление для смены ножа (À) на место и приверните его к ножу (.).

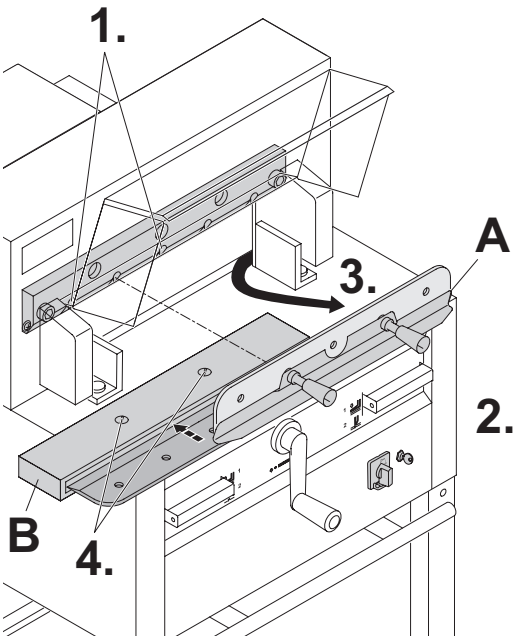

Открутите 2 винта, крепящие нож, (.)
Немного ослабьте рукоятки (.) приспособления для смены ножа (À) и удалите нож вниз из машины (.).
Поместите нож в защитный футляр (Â) и закрутите винты ( ).

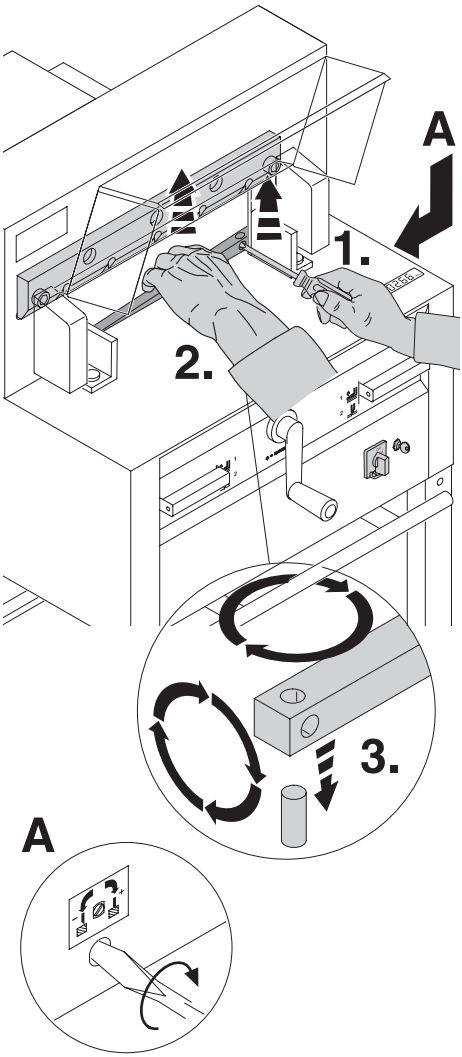

Небольшой отверткой извлеките марзан. При необходимости марзан можно повернуть или заменить. (Марзан можно использовать восемь раз).

b µ Á º Â µ Á µ Å ¼ µ Â µ Â º Â Ã » µ

- Поверните винт регулировки ножа (À) влево до упора. (Иначе первый рез будет слишком глубоким).
- Удалите марзан согласно рисунку.
- Поверните марзан (новой гранью к ножу) и установите его на штифт.

⚠ i Ä µ Æ Â Ã g Ã » Â Ã Ä Ã À È Ì ½ Ç Ñ

j Å Ã · º Å ¿ µ Å º ¼ µ Ä Ã Æ À º ¼ µ Á º Â
Á µ Å ¼ µ Â µ Â º Â Ã » µ

- Положите бумагу и произведите рез.
- Если последний лист бумаги разрезан не до конца, поверните винт регулировки ножа (À) на 1/4 оборота вправо.
- Если опять последний лист бумаги разрезан не весь, повторите процедуру до полного разрезания последнего листа.

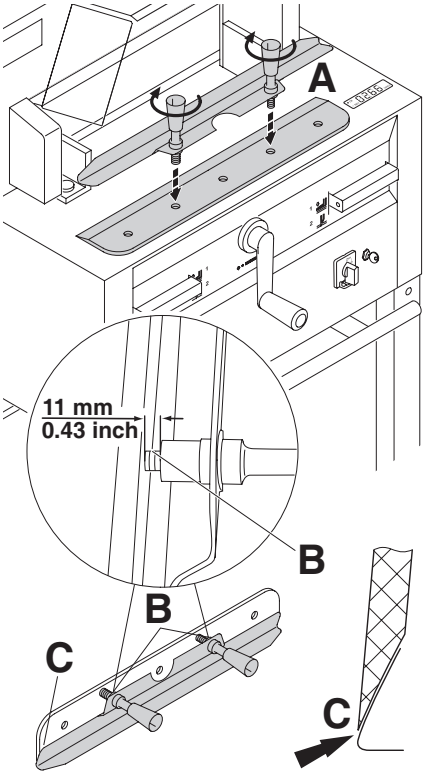

Осторожно выложите заменяемый нож из ящика и вкрутите рукоятки приспособления для замены ножа следующим образом: (A)

- Убедитесь, что зазор составляет 11 мм или 0.43 дюйма (B).
- Нож должен быть закрыт (C).

⚠ i Ä µ Æ Â Ã g Ã » Â Ã Ä Ã À È Ì ½ Ç Ñ

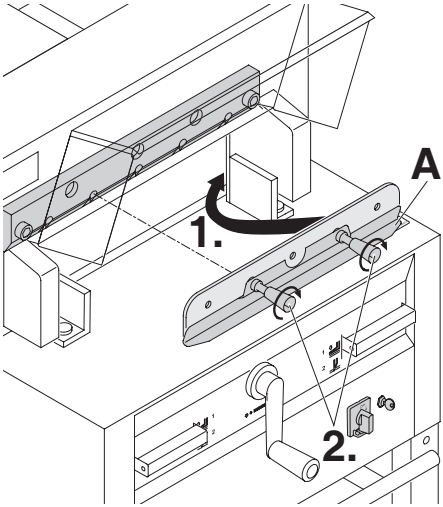

Поместите заменяемый нож с установленным приспособлением для смены ножа (A) (.), в держатель ножа и сдвиньте его вверх до упора и закрутите рукоятки (.).

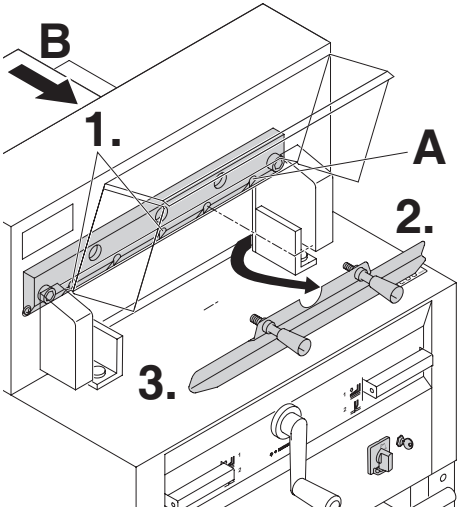

Слегка закрутите 2 из 5 крепящих нож винтов (.).
Удалите приспособление для смены ножа (.). Слегка закрутите остальные, крепящие нож, винты (.).

Слегка закрутите правый, крепящий нож, винт (A), когда нож опущен.
Верните приспособление для смены ножа в отделение для хранения инструментов (B).

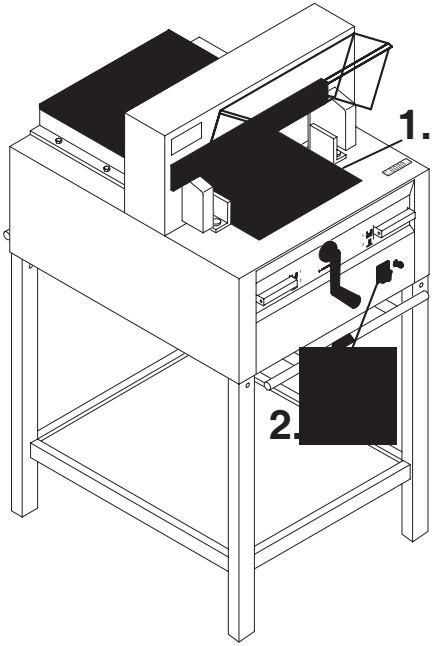

Удалите все инструменты и поместите два листа бумаги по всей длине реза (.).
Включите сетевой выключатель в положение "I" (.).

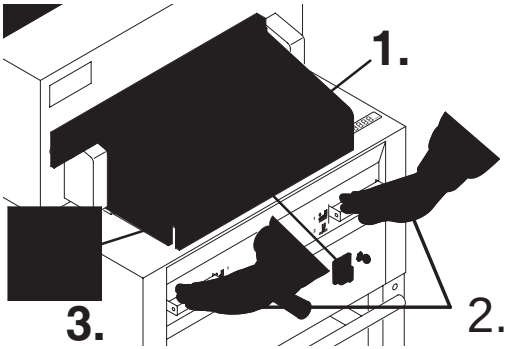

Закройте защитный экран ( ). Опустите вниз нож, нажав обе кнопки ( ). Удерживая одну из кнопок нажатой, выключите основной выключатель ( ).

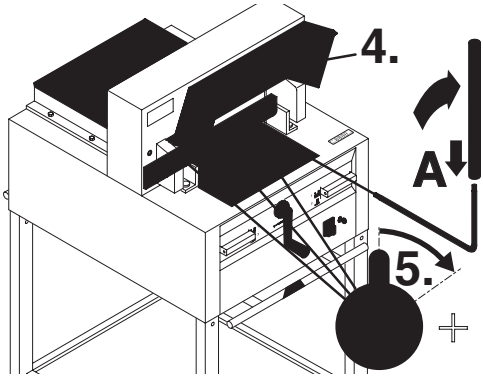

Откройте защитный экран (4.).Используя специальную отвёртку (À), крутите 3 эксцентрика ( ) вниз до тех пор, пока лист бумаги не будет отрезан по всей длине ножа. (Нож должен быть параллелен марзану и не слишком глубоко врезаться в него).

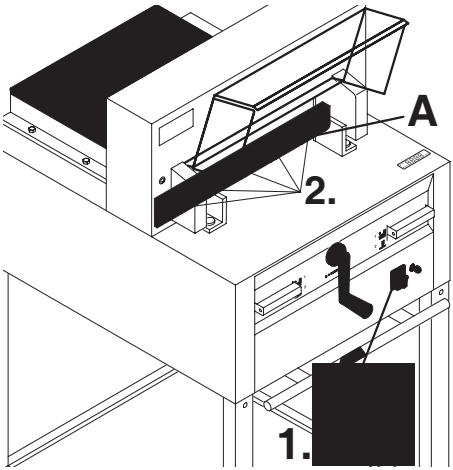

Затяните, крепящие нож, винты (À) с правой стороны.
Включите сетевой выключатель в положение "I" (.). Нож вернется в верхнее положение. Надежно закрутите оставшиеся, крепящие нож, винты (.).

] Â ½ Á µ Â ½ º Æ
h º · Ð ¿ À Ó Ì µ ¾ Ç º Æ º Ç º · Ã ¾ · Ð ¿
· Ä Ã À Ã » º Â ½ º "0" ¿ Ã ¸ ¹ µ Â Ã »
Ä Ã ¹ Â ½ Á µ º Ç Æ ´ j Å ½ » ½ Á ¹ Ã À » º
· Æ º ¸ ¹ µ Ä º Å º ¿ Å Ð · µ Ç Ñ Â Ã »
Æ Á ¸ Æ Ç Å µ Â ½ Ë È
⚠ i Ä µ Æ Ã Ã g Ã » Â Ã Ä Ã À È Ì ½ Ç Ñ

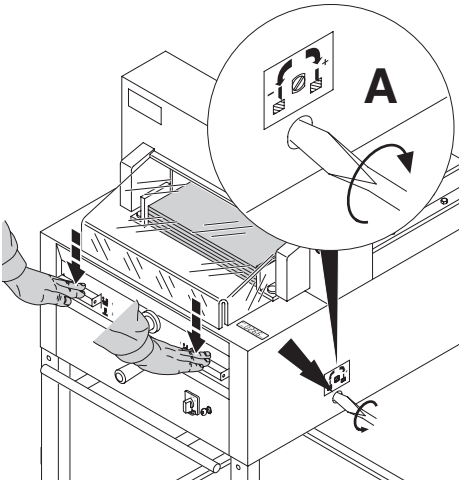

Разрежьте стопку бумаги для проверки. Если последний лист не разрезался, поверните регулировочный винт глубины опускания ножа (A) вправо, поворачивайте постепенно 1/4 оборота пока не прорежит всю стопку. (Не опускайте его слишком низко, иначе нож быстро затупиться).

j Å º ¹ È Ä Å º » ¹ º Â ½ º ¹ À ´
⚠ i Ä µ Æ Â Ã
h Ã » ¹ Ã À » º Â · Æ º ¸ ¹ µ ¼ µ ¿ Å Ð · µ Ç
Ä Å ½ » ½ Á Ã Á Æ Á Å ½ Æ È Â Ã ¿ ·
Æ À º · µ

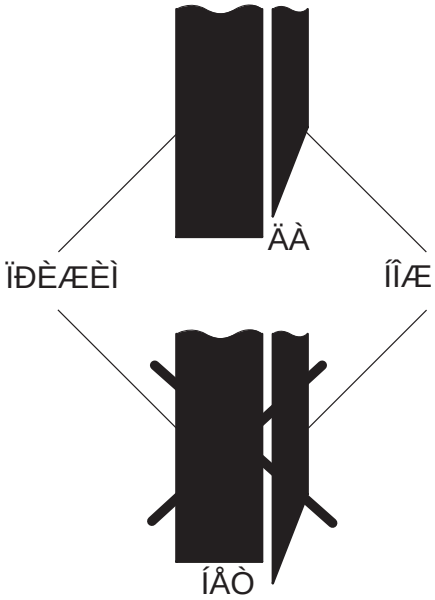

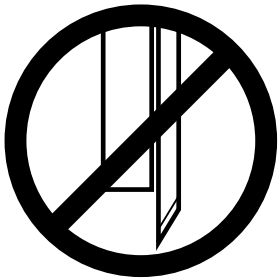

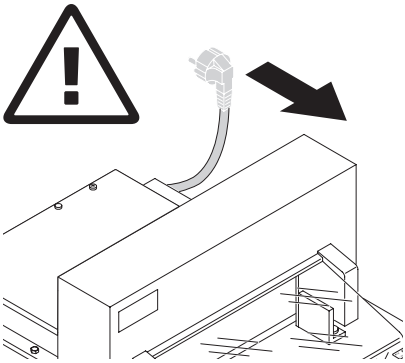

⚠ i Ä µ Æ Â Ã
- m º Ê Ã ¶ Æ À È » ½ · µ Â ½ º ¹ Ã À » Â Ã Ä Å Ã ½ ¼ · Ã ¹ ½ Ç Ñ Æ ´ Ç Ã À Ñ ¿ Ã Ã ¶ È Ì º Â Â Ð Á Ä º Å Æ Ã
- i Ç ¿ À Ó Ì ½ Ç º Ä ½ Ç µ Â ½ º Ä º Å º ¹ Â µ Ì µ À Ã Á Ä Å Ã É ½ À µ ¿ Ç ¹ Å µ ¶ Ã Ç ½ À ½ Ä º Å º ¹ È ¹ µ À º Â ½ º ¿ Å Ð Í ¿ ½

Еженедельно смазывайте привод заднего упора (À) из шприца для густой смазкой. Сместите задний упор вперед до конца (используйте специальную смазку для режущих станков).
Остальные детали смазывать дважды в год (см. рисунок). Сетевой выключатель выключен в "0" (Â).
Удалите панель (Ñ), при помощи инструментов из набора.
- Удалите всю бумагу.
- Смажьте машину густой смазкой.
- Проверьте износ 4 соединительных шпилек и 2 толкателей (D). Если нужно, вызовите сервисную службу.
- Установите все панели на место.

Если машина работает с повышенной нагрузкой (более 5 часов в день), то работы по техническому обслуживанию должны производиться чаще.

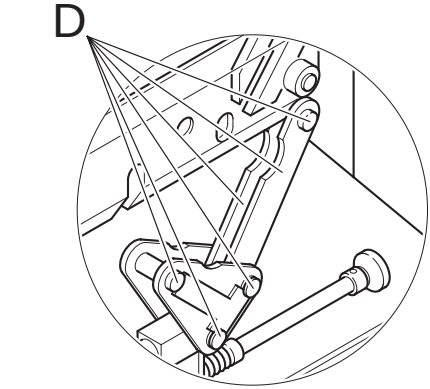

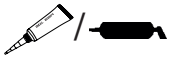
/ = m Ã Ì ¿ ½ Æ Á µ ¼ ¿ ½ Á µ

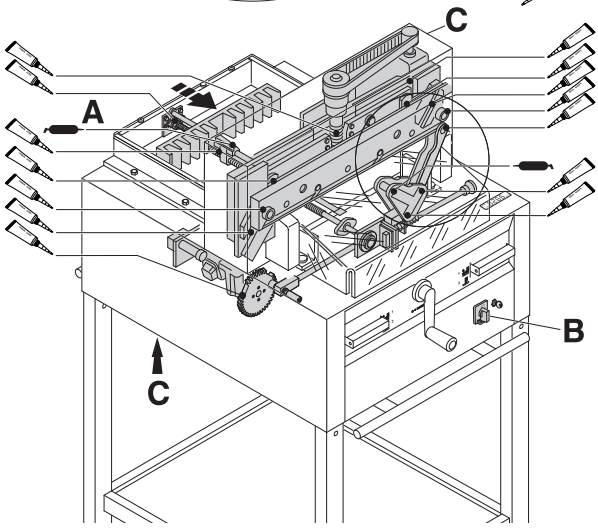

Нет. 9000 625

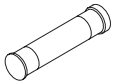
Нет. 9800 933

Нет. 9001 828

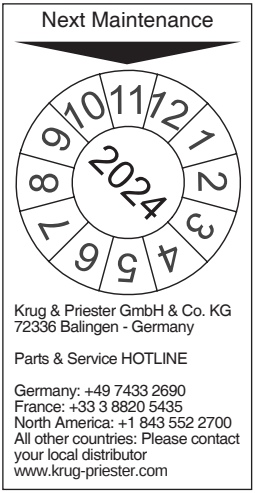

% » º ¸ Ã ¹ Â Ð ¾ Ç º Ê Â ½ Ì º Æ ¿ ½ ¾ Ã

Для поддержания безопасной эксплуатации и предотвращения преждевременного износа, мы рекомендуем проводить ежегодное техническое обслуживание квалифицированными техническими специалистами.

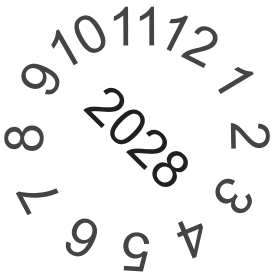

m º Æ Ç ¶ º ¼ Ã Ä µ Æ Â Ã Æ Ç ½

Правила техники безопасности устанавливаются в соответствии с предписаниями той страны, в которой работает резальная машина. Производителем рекомендуется проверка безопасности уполномоченной сервисной группой каждые 5 лет.

[ÄÄµÅµÇ Âº Åµ¶ÃÇµºÇ

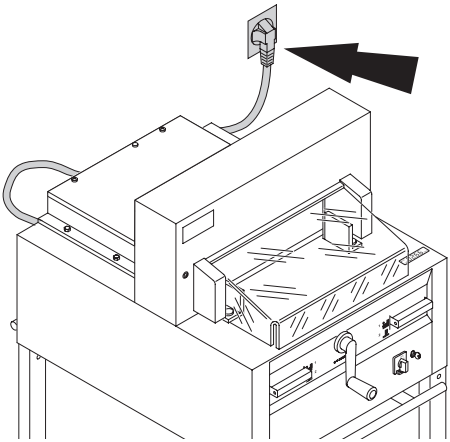

Включён ли резак в сеть?

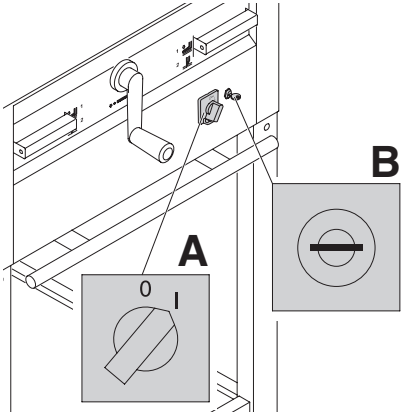

Основной выключатель в положении "I"? (A).
Включена ли система контроля? (B).
(Поверните ключ вправо).
Проверьте, не выбило ли пробки?
Процедура реза (см. страницу 19 - 20).

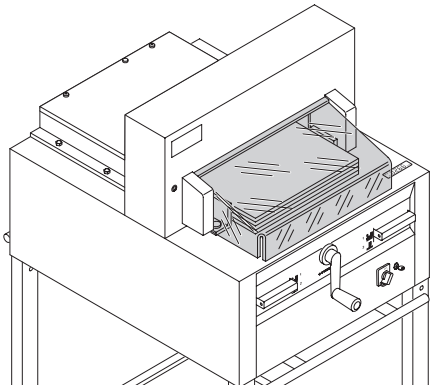

k º ¼ Â º Á Ã » º Ç ¶ Ð Ç Ñ Æ ¹ º À µ Â

- Если открыт защитный экран:
  ¼ µ ¿ Å Ã ¾ Ç º º ¸ Ã
- Если закрыт защитный экран:
  Ã Ç ¿ Å Ã ¾ Ç º ½ ¼ µ ¿ Å Ã ¾ Ç º º ¸ Ã
  (Проверка безопасности).

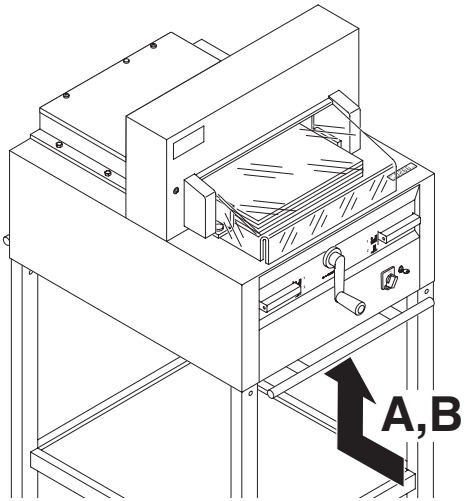

k º ¼ µ ¿ : Ð ¿ À Ó Ì ½ À Æ ´

- r º Å º ¼ Á º Å Â µ ´ Ä º Å º ¸ Å È ¼ ¿ µ Å º
  Выступает кнопка безопасности (предохранитель защиты). (À).
  Нажмите кнопку безопасности (предохранитель защиты) (À).
- k º ¼ µ ¿ ¼ µ ¶ À Ã ¿ ½ Å Ã · µ Â
- h Ã » ¼ µ Ç È Ä ½ À Æ ´
  Устраните неполадку, затем нажмите кнопку-предохранитель (A).

m Ã À Ñ ¿ Ã ¹ À ´

- j Å ½ · Ã ¹ Ä Å ½ » ½ Á µ ¼ µ ¶ À Ã ¿ ½ Å
  Сработал предохранитель (B).
  Устраните причину и нажмите на кнопку предохранителя (Â).

e Â Ã Ä ¿ µ Ä Å º ¹ Ã Ê Å µ Â ½ Ç

A = j Å ½ · Ã ¹ Â Ã » µ

B = j Å ½ · Ã ¹ Ä Å ½ » ½ Á µ

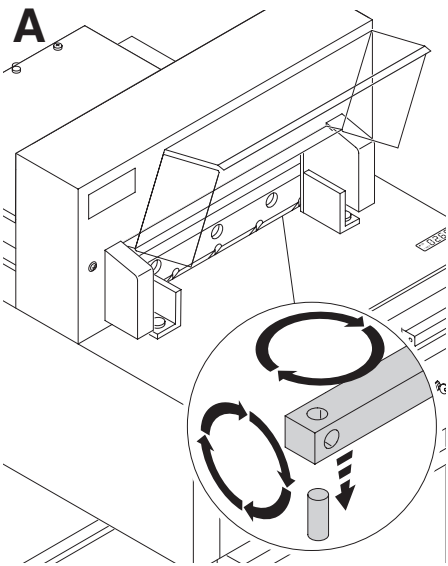

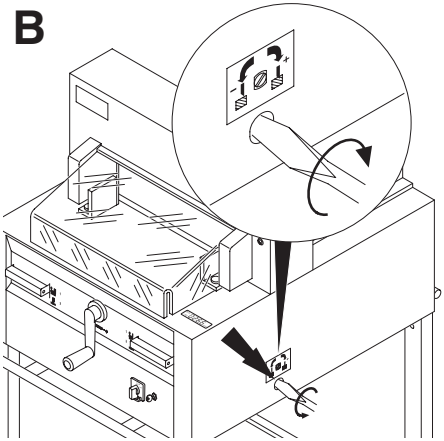

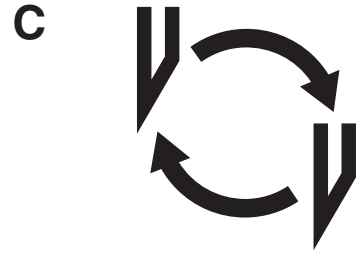

h º Å µ ¼ Å º ¼ µ º Ç Æ ´ Ä Ã Æ À º ¹ Â ½ ¾

- Поверните или разверните вокруг оси марзан (A).
- Настройте нож винтом, регулирующим глубину реза "). (смотри стр. 30).

j À Ã Ê Ã º ¿ µ Ì º Æ Ç · Ã Å º ¼ µ ½ À ½ ¼ µ Æ Ç Å º · µ º Ç · Æ Ç Ã Ä º Æ ¶ È Á

- Замените нож (C) (смотри стр. 22 - 30).

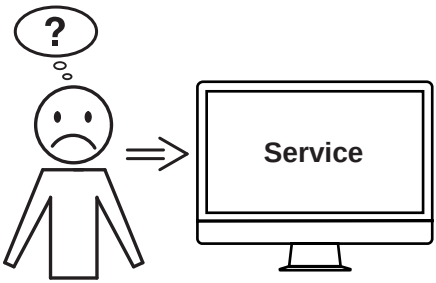

g Ã Ç Ã Å · Å µ Î µ º Ç Æ ´ Â Ã Â Ã » Â
Ä Ä È Æ ¿ µ º Ç Æ ´ · Â ½ » Â º º Ä Ã À Ã

- Сработал защитный тормоз!
  Свяжитесь с сервисной службой!

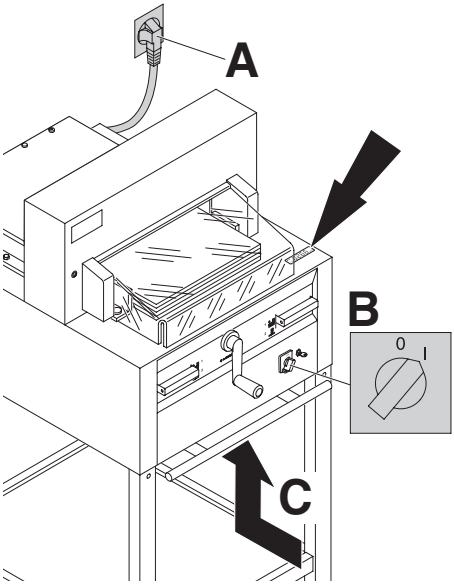

_½ Æ Ä À º ¾ Â º Æ · º Ç ½ Ç Æ ´

- Включён ли резак в сеть (A)?
- Основной выключатель в положении "I" (B)?
- Нажмите кнопку предохранителя! (Ñ)
- Проверьте, не выбило ли пробки?

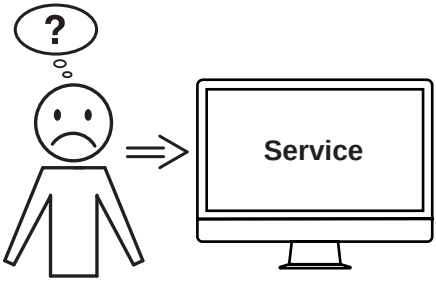

h º È ¹ µ º Ç Æ ´ È Æ Ç Å µ Â ½ Ç Ñ Ä Å Ã ¶ À
· Ð Í º È ¿ µ ¼ µ Â Â Ð Á ½ Æ Ä Ã Æ Ã ¶ µ Á ½

→ Контактные данные: сервисная служба
- www.krug-priester.com
- service@krug-priester.com

k º ¿ Ã Á º Â ¹ Ã · µ Â Â Ð º Ä Å ½ Â µ ¹ À º »
h Ã »
• No. 9000 021 4855

(3 3 h Ã »
• No. 9000 126 4855

g µ Å ¼ µ6Âí Ç È ¿
• No. 9000 022 4855

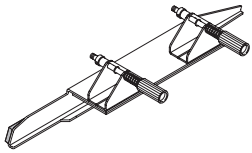

j Å ½ Æ Ä Ã Æ Ã ¶ À º Â ½ º ¹ À ´ ¼¹µ Á º Â
• No. 9000 518 4855

m Å È ¶ ¿ µ ¹ À ´ Æ Á µ ¼ ¿ ½
•No. 9000 625

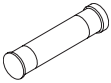

e µ Å Ç Å ½ ¹ » Æ Ã Æ Á µ ¼ ¿ Ã ¾
•No. 9800 933

e ½ Æ Ç Ñ
•No. 9001 828

l Ç µ À ¿ ½ · µ Ç º À Ñ Æ Ç Ã Ä Ð
• No. 9000 521

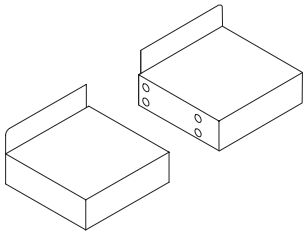

f º · Ð ¾ ½ Ä Å µ · Ð ¾ ¶ Ã ¿ Ã · Ð º Æ Ç
• No. 9000 528

Включено в поставку

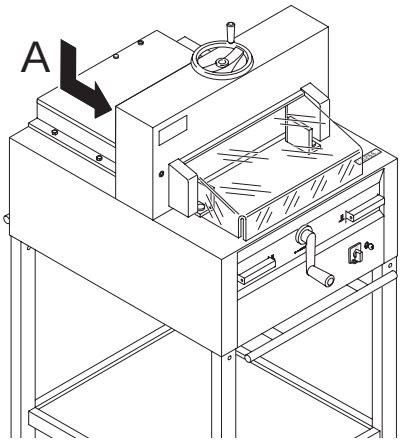

m º Ê Â ½ Ì º Æ ¿ ½ º ¹ µ Â Â Ð º

- Потребление тока: 230V/50Гц/1~, 120V/60Гц/1~
- Высота реза: 80 mm
- Уровень шума по EN 13023; : < 70 dB (A)
- Сечение провода - минимум 1,5mm² (230V).
- Марка провода AWG 14 (15A) (120V). (4815)
- Марка провода AWG 12 (20A) (120V). (4850-95).

Точные технические данные можно увидеть на наклейке с технической спецификацией на машине (À).
Схема электрических соединений находится в отсеке электрооборудования.
При оформлении заявки по гарантии, указывайте серийный ном ер уничтожителя, который расположен на шильдике машины.

	Длина реза mm	Глубина стола mm	Минимальные требования к размеру помещения (Ш x В x Г) mm	Вес kg
4815	475	458	762* x 1053 x 1410	212**
4850	475	458	762* x 1053 x 1296	225***

* с боковыми столами 1349 mm
** с боковыми столами 4815 / 212 kg
*** с боковыми столами 4850 / 225 kg

Этот резак одобрен независимой лабораторией по безопасности и в соответствии с EC - правилами 2006/42/EG и 2014/30/EG.

c Â É Ã Å Á µ Ë ½ ´ Ã ¶ È Å Ã · Â º Í È Á µ
Уровень шума составляет < 70 db (A) в соответствии EN 13023.

Данные могут изменяться без уведомления.

Фирма Krug + Priester прошла следующую сертификацию:

- система управления качеством в соответствии с DIN EN ISO 9001:2015
- система экологического менеджмента в соответствии с DIN EN ISO 14001:2015
- система управления энергопотреблением в соответствии с DIN EN ISO 50001:2018

_º¿ÀµÅµË½´ Ã ÆÃÃÇ·ºÇÆÇ·½½

_[hhvg ji_m]`ka_[`g rmi

	GS-ID No.	UL-ID No.
4815	11481501	10481001
4850	11485001	10485001

liim]`mlm]n`m lf`_nytcg nlfi]czg jkcg`hzytcglz _fz xmi^i

%'
ЕС директива по машиностроению.

%5
EMV директива по электромагнитной совместимости (переносимости).

%5 %5
директива Европейского Союза, ограничивающая содержание вредных веществ.

] r[lmhilmc xmi e[l[`mlz cljifwbn`gvp ^[kgihcbcki][hhvp lm[h_[kmi]

%. %. %. %. %.
%. %. %.) 3 / %. %.
%.) 3 / %.) 3 / %. %.) 3 /
"3 %. "3 %. "3 %. "3 %. "3 %
"3 %. "3 %. "3 %.) 3 /
"3 %.) 3 / "3 %.) 3 / "3 %. "3 %.) 3 /

10.02.2022
Дата

Официальный представитель по технической документации

Krug & Priester GmbH & Co. KG
Simon-Schweitzer-Str. 34
D-72336 Balingen (Germany)

- Директор -

• n Â ½ Ì Ç Ã » ½ Ç º À ½ ¶ È Á µ ¸

• k º ¼ µ ¿ ½ ½ ¸ ½ À Ñ Ã Ç ½ Â Ð

Krug & Priester GmbH & Co. KG
Simon-Schweitzer-Str. 34
D-72336 Balingen (Germany)
www.krug-priester.com

9700154 02-2022 18.11.2022 zm