IDEAL

KRUG+PRIESTER

Гильотины

RU Инструкция по эксплуатации

IDEAL 4855

IDEAL 5255

IDEAL 6655

Оглавление

Меры предосторожности	3
Использование по назначению	4
Органы управления	5
Установка	10
ввод в эксплуатацию	12
Эксплуатация	15
Замена ножа и марзана	26
Техобслуживание и чистка	35
Ежегодный технический осмотр. / Тест безопасности	36
Возможные неисправности	37
Принадлежности	42
Технические данные	43
Декларация о соответствии	46

Меры предосторожности

Пожалуйста, прочитайте инструкцию по эксплуатации перед установкой аппарата, соблюдайте технику безопасности.
Инструкция по эксплуатации должна находиться в доступном для пользователя месте.

Не допускайте детей к пользованию аппаратом!

Избегайте попадания рук под лезвие!

Не оставляйте открытое лезвие без присмотра! Не пытайтесь извлечь или транспортировать лезвие без специальных мер предосторожности!
(См. страницы 29 и 31)
⚠ **Соблюдайте выше перечисленные правила для избежания травм!**

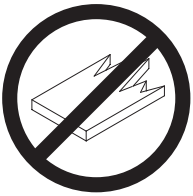

Данный резак не предназначен для резки твердых материалов или материалов, которые могут расщепляться!

Не пользоваться вблизи режущих машин аэрозольными баллончиками с воспламеняющимися веществами!

Не использовать воспламеняющиеся средства для очистки.

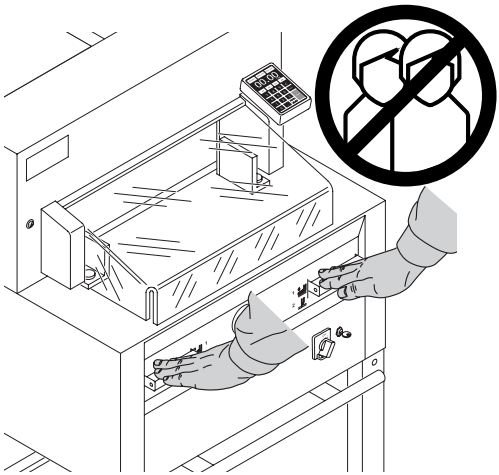

Использование по назначению

Машина предназначена для реза стопы бумаги в соответствии с задаваемым размером. Конструкция машины предусматривает работу только "одним оператором"!
⚠ **Внимание!** Скрепки или подобные посторонние предметы могут повредить лезвие ножа.

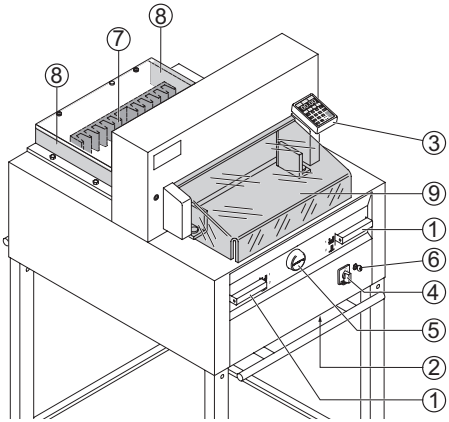

Органы управления

① Двуручная защитная система управления Предварительный прижим и рез
② Выключатель при перегрузке (привод ножа/привод прижима/привод заднего упора)
③ Управление задним упором
④ Главный выключатель
⑤ Маховичок (EP) или рукоятка для перемещения заднего упора
⑥ Выключатель с ключом
⑦ Задний упор
⑧ Боковые упоры правый и левый

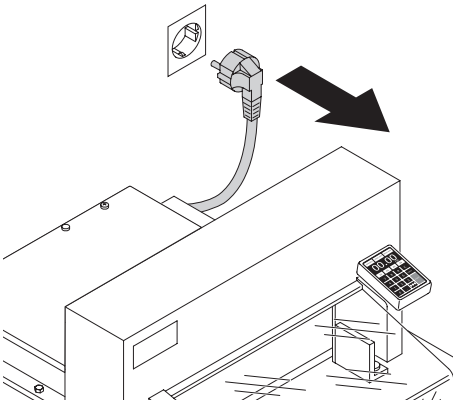

Перед началом любых работ по техническому обслуживанию или снятию панелей отключите машину от электропитания.

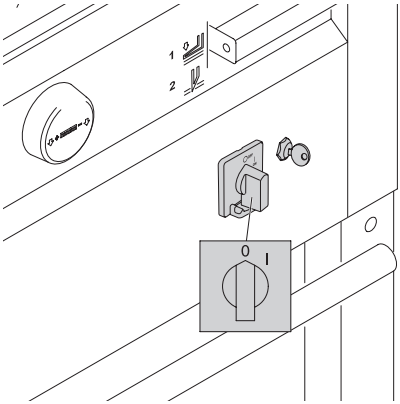

Замена ножа и марзана может быть произведена только при выключенном главном выключателе!

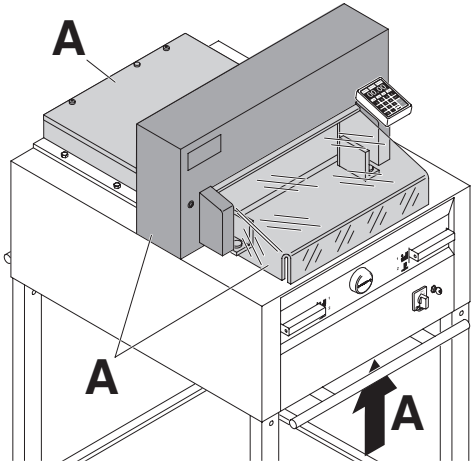

Все компоненты, которые могут причинить вред оператору, закрыты крышками (**A**).

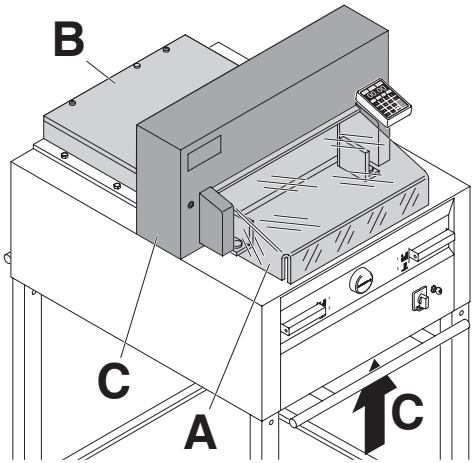

Не работайте на машине без следующих защитных устройств:

- Передний защитный экран (**A**)
- Задний защитный кожух (**B**)
- и панели (**C**)

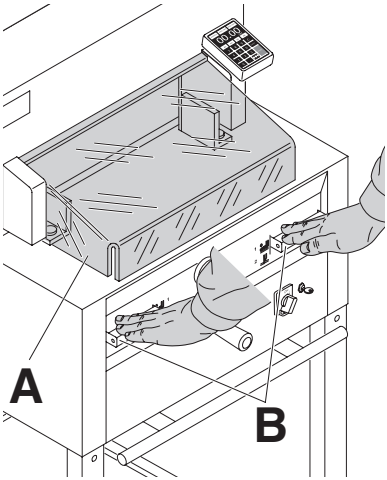

Безопасность реза обеспечивается защитным экраном (**A**) и безопасной системой конроля "для двух рук" (**B**)!

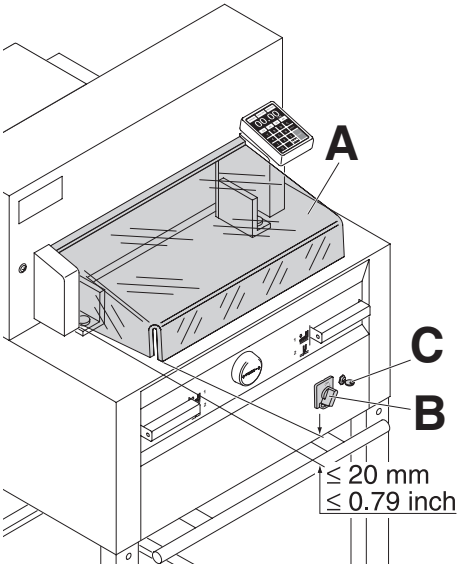

Прежде чем приступить к работе и после каждой замены ножа необходимо проверить

- автоматическое отключение при поднятии защитного кожуха (**A**) (отрегулировать, если зазор между кожухом и столом < 20 мм),
- выключение сетевого выключателя (**B**)
- и контрольной панелью (**C**).

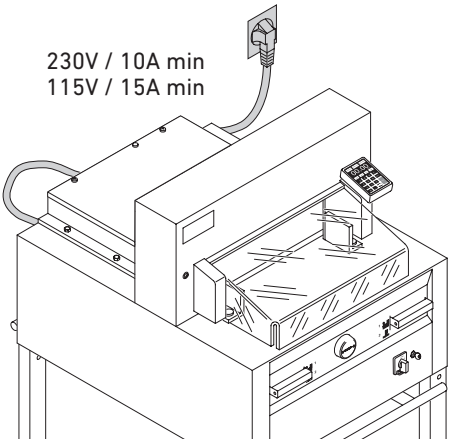

Подсоедините питающий кабель к однофазной розетке!

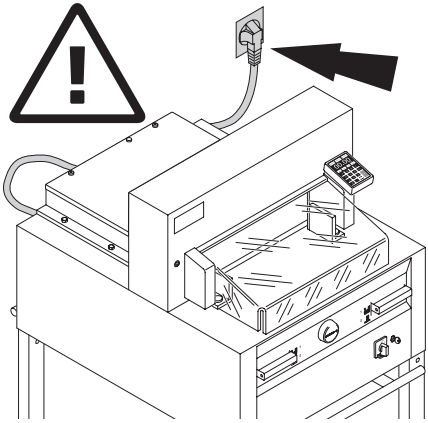

Обеспечьте свободный доступ к розетке!

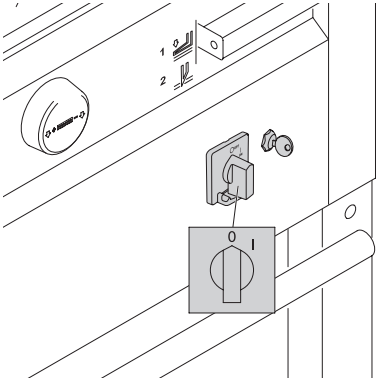

Выключите питание, если Вы не пользуетесь резаком долгий период времени. (Главный выключатель в положении "0").

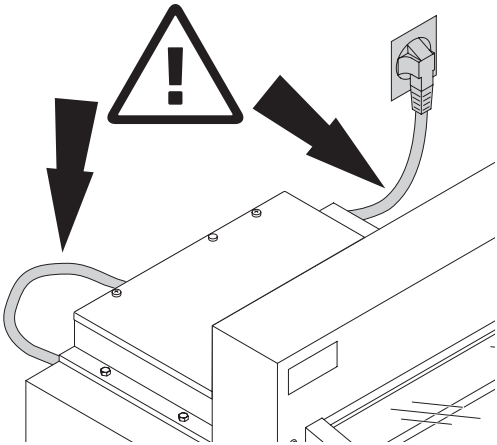

Предохраняйте основной кабель от перегрева, попадания масла и острых кромок!

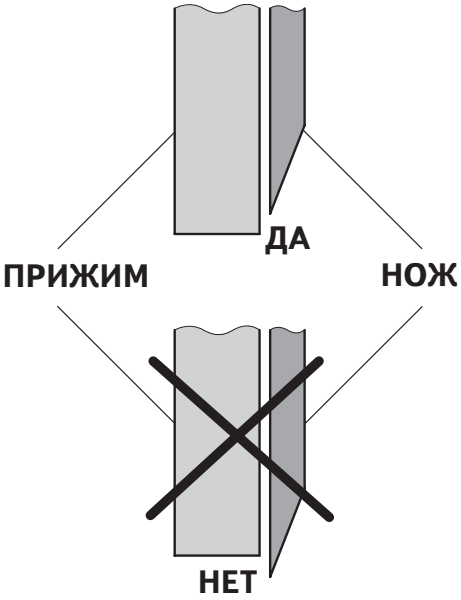

⚠ **Опасно!**
Нож должен всегда закрываться прижимом.

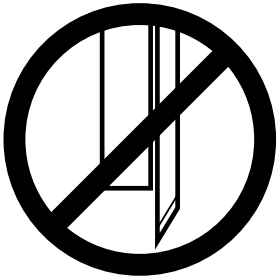

Установка

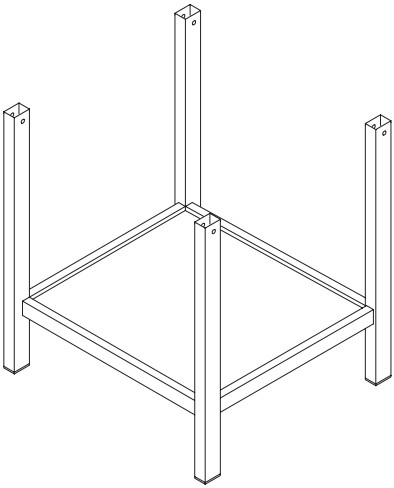

Снимите станину с деревянного поддона.

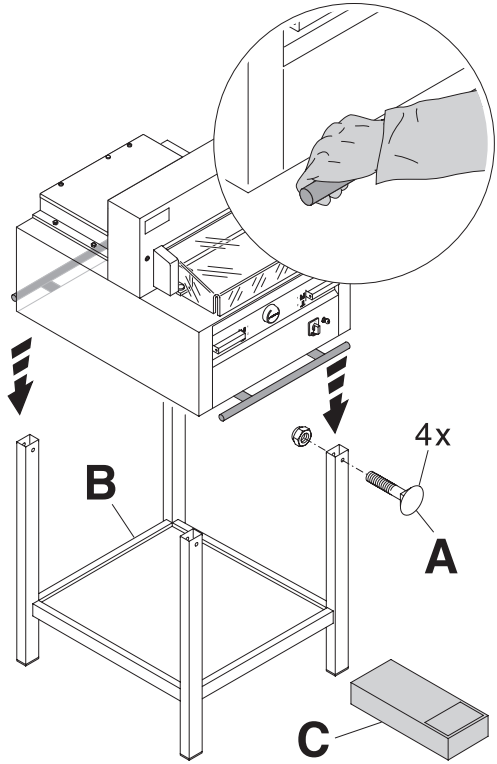

Чтобы поднять аппарат с поддона и поставить на станину необходимо 4 сильных человека.
Закрепите 4 винтами с гайками (**A**).
Положите на станину полку (**B**). (Детали и инструменты находятся в наборе инструментов) (**C**).

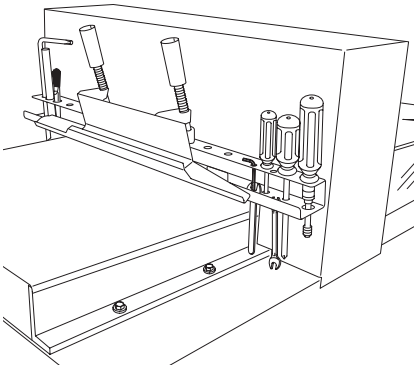

Инструменты могут храниться в установленном держателе.

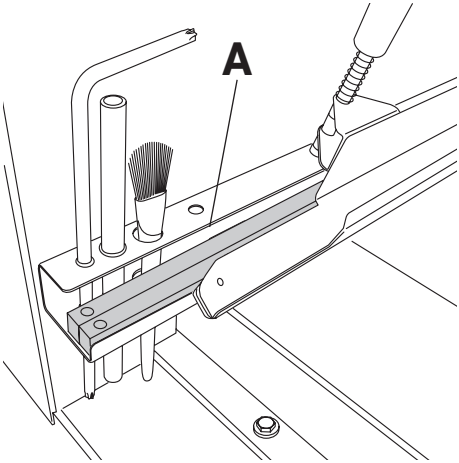

Марзаны (**A**) могут храниться в держателе для инструментов.

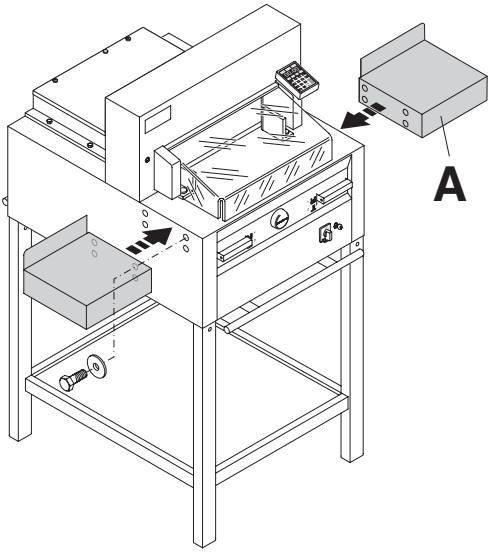

Боковые столы (**A**) левый и правый доступны как опция (No. 9000 528).

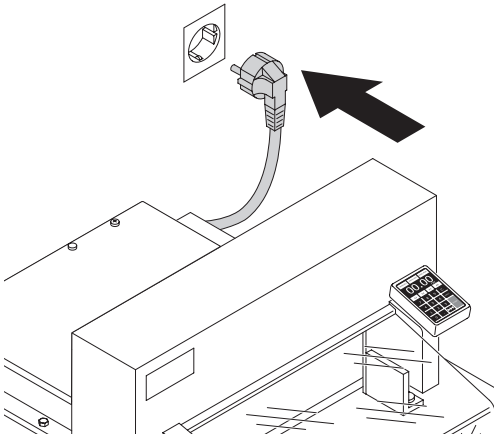

Ввод в эксплуатацию

Вставьте вилку в розетку.
Резак должен быть подключён непосредственно к розетке.

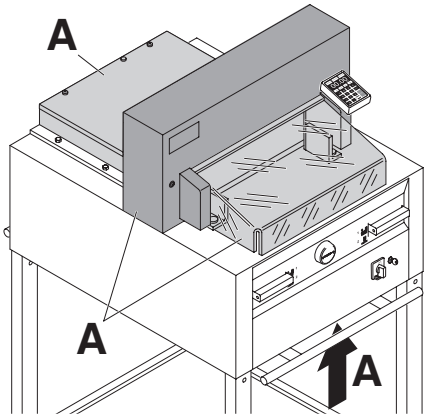

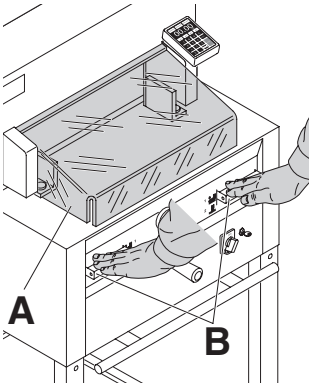

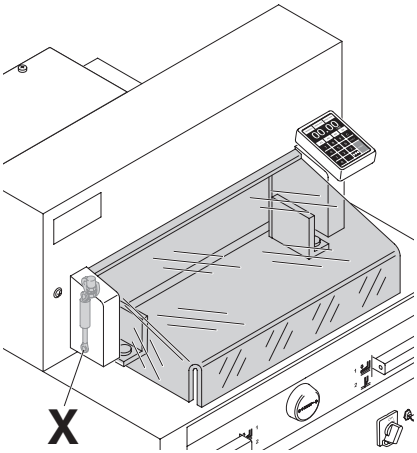

Запрещается эксплуатировать машину, не усвоив инструкции по эксплуатации и технике безопасности. Пожалуйста, перед использованием, проверьте комплектность и работу защитных устройств.

- Все кожухи (**A**) должны быть установлены.
- Рез разрешается, только когда закрыт кожух, и одновременно включается двуручное устройство безопасного включения (**B**).
- Если передний кожух закрывается самопроизвольно, необходимо заменить амортизатор (**X**).

Рекомендуем записывать результаты тестирования.

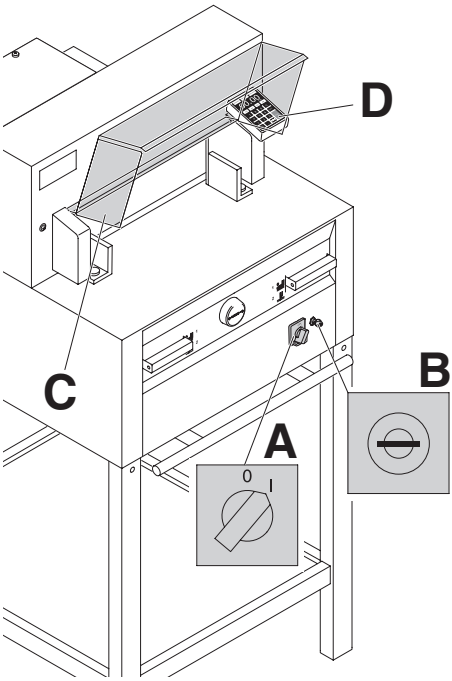

Установите сетевой выключатель в положение "I" (**A**).
Установите ключ в замок и поверните его вправо (**B**).
Поднимите защитный кожух (**C**).

Нажмите кнопку Start (**D**).
Машина автоматически переходит в рабочее состояние.
Теперь машина готова к работе.

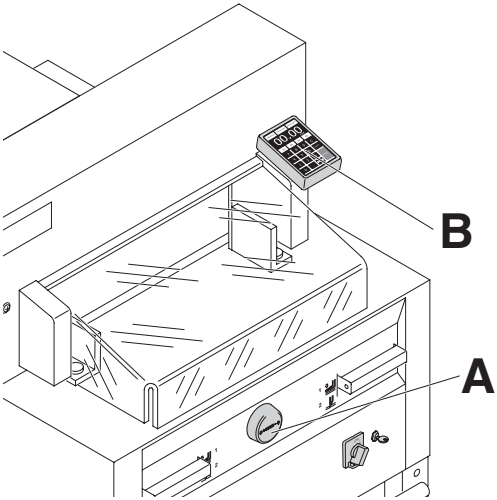

Размер задается рукояткой заднего упора (**A**), либо программированием с помощью клавиатуры (**B**)
Размер высвечивается на дисплее в мм/см или дюймах (**B**).

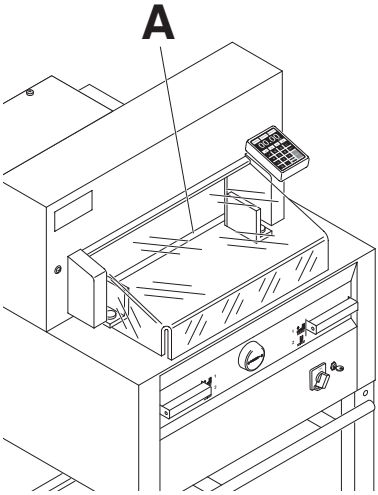

Указание реза осуществляется оптически с помощью светового луча (**A**).
Нож режет по переднему краю светового луча. Просьба использовать только в том случае, если не нужно резать точно по размеру.

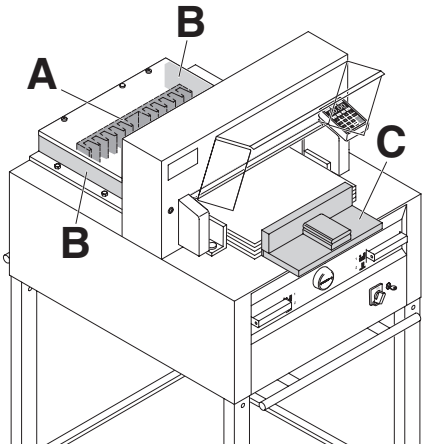

Стопку листов бумаги можно устанавливать на заднем упоре (**A**) и на левом или правом боковом упоре (**B**).
Используйте сталкиватель бумаги, входящий в объем поставки (**C**), чтобы переместить стопку листов бумаги.

Указание: **Перед каждой резкой устанавливайте стопку листов бумаги с помощью сталкивателя бумаги на заднем упоре.**

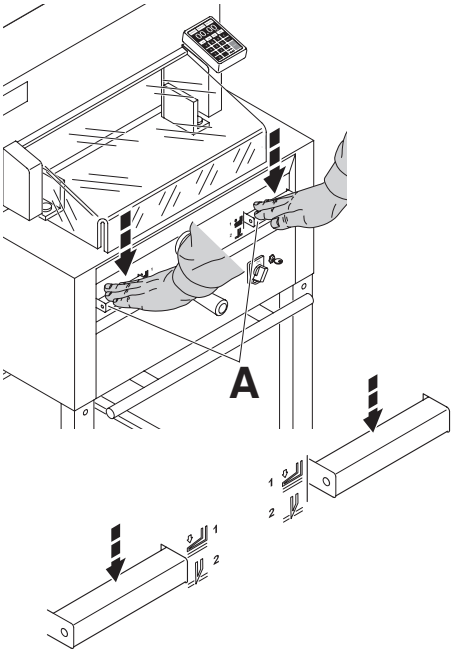

Прижим движется автоматически при включении реза.

Бумагу можно прижать и заранее. Прижим и рез включаются рукоятками привода (**A**) на лицевой панели стола.

Рукоятка имеет 2 положения:
1. предварительный зажим
2. автоматический зажим и рез

Включение позиции **1**

= **Предварительный прижим**
Нажать обе рукоятки в положение 1

= **Прижим поднимается**
Нажать полностью одну из рукояток.

Включение позиции **2**

= **Резка с автоматическим прижимом**
Нажать обе рукоятки в положение 2

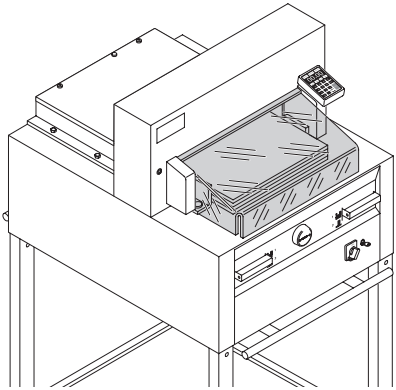

Закройте защитный кожух.

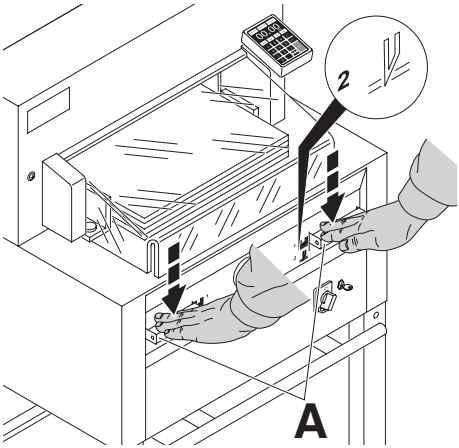

Процедура реза:
Одновременно нажмите обе рукоятки включения двуручной системы управления (**A**) и удерживайте их, пока бумага не будет разрезана.

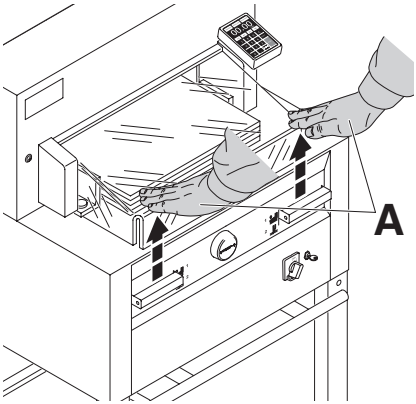

Чтобы прервать или остановить рез:
Чтобы прервать или остановить рез, отпустите обе рукоятки (**A**) двуручной системы управления.

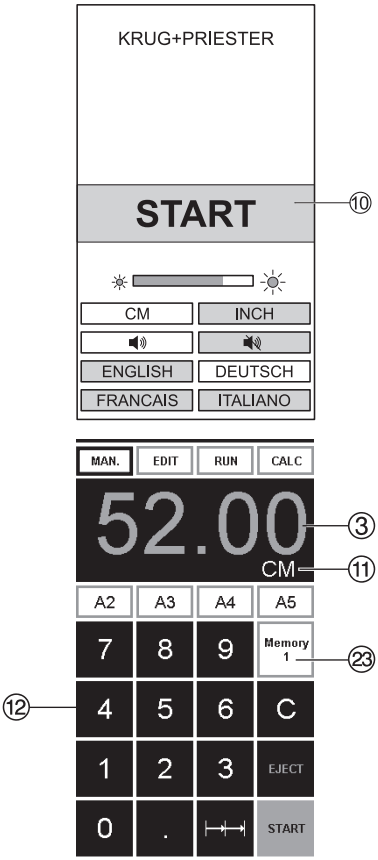

Пуск аппарата

- Сетевой выключатель ④ в положение "I", установите ключ ⑥ в замок и поверните вправо.
  На экране загораются следующие функции для изменения настроек:
  Яркость
  СМ/ДЮЙМЫ
  Звук ВКЛ/ВЫКЛ
  Язык
- Нажмите кнопку пуска START ⑩ → задний упор ⑨ движется назад, в исходное положение. Подождите, пока не высветится размер на дисплее ③.
  4855 = 45.00 cm, 17.717 inches
  5255 = 52.00 cm, 20.472 inches
  6655 = 61.00 cm, 24.016 inches
- DIN и свободно программируемые параметры могут быть отменены при помощи соответствующих кнопок ㉓.
  Memory 1: A2, A3, A4, A5,
  Memory 2: A6, A7, B3, B4
  Memory 3: —,— —,— —,— —,—
  Memory 4: —,— —,— —,— —,—
  и в ДЮЙМЫ
  Memory 1: 4¼“, 5 ½“, 7“, 8 ½“
  Memory 2: 11“, 12“, 14“, 17“
  Memory 3: —,— —,— —,— —,—
  Memory 4: —,— —,— —,— —,—

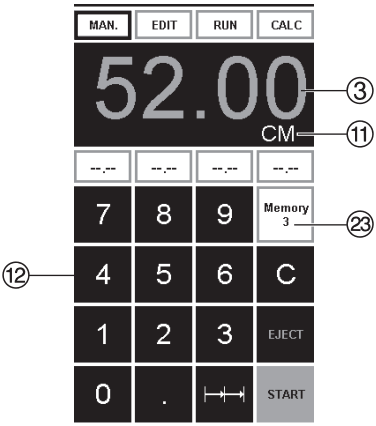

В памяти 3+4 (мм и дюймы) нет сохраненных размеров.
До первого ввода данных, следующая информация будет показана в соответствующем поле: [—,—] ,
Введенные параметры будут сохранены.
Они не могут быть удалены, но могут быть перезаписаны.

Как запрограммировать Память 3 и 4
Нажмите кнопку памяти ㉓, чтобы ввести данные в память (3 или 4).
Введите необходимые параметры или измените их.
Нажмите кнопку [—,—] и удерживайте до тех пор, пока не прозвучит сигнал Параметры сохранены.

⚠ **Предупреждение!**
Перед запоминанием размера реза или выполнением реза проверьте правильность шкалы измерения (см или дюймы). Как заносить данные в память, см. рисунок слева внизу
показано на экране ⑪.

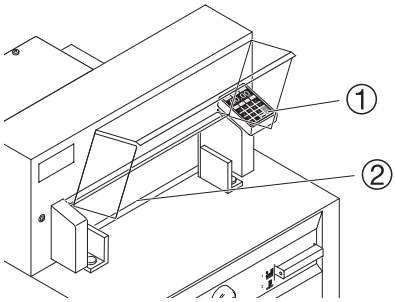

Через 30 минут машина (① ②) переходит в энергосберегающий режим. Оживить его можно нажатием на клавишу ⑫.

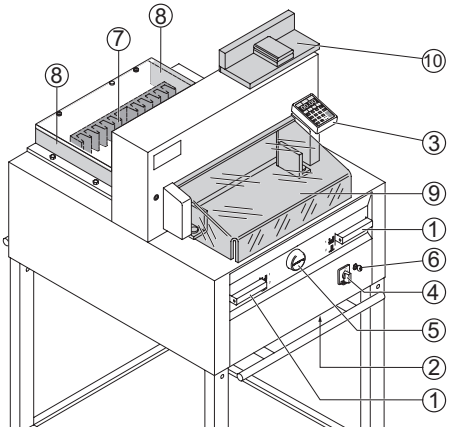

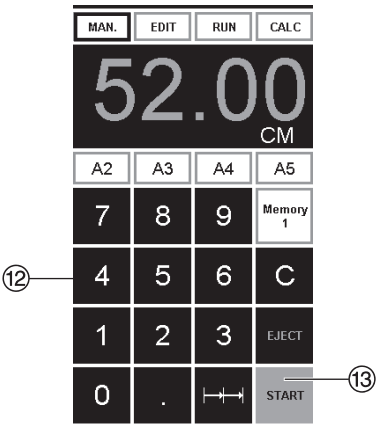

Процедура реза

⚠ Осторожно!

- Двигайте задний упор вперед, чтобы подвинуть стопу бумаги.
- Не прерывайте подъем ножа какими-либо переключениями.
- Подождите, пока дисплей загорится зеленым, прежде чем активировать ре.
- Нож всегда должен быть поднят и закрыт прижимом. Не прикасайтесь к ножу.
  можно получить травму!
  (см. предостережение на стр. 34).

Рез по задаваемым размерам

- Нажмите кнопку MAN.
- Введите размеры с цифровой клавиатуры ⑫ → Размеры показаны красным цветом.
  (Если ввели неверный размер, это можно исправить, нажав кнопку C)).
- Нажмите кнопку START ⑬ → станавливается размер → Размеры показаны зеленым цветом.
- Установите бумагу и прижмите с помощью сталкивателя стопы ⑩ к заднему упору ⑦ и левому боковому упору ⑧.
- Закройте защитный кожух ⑨.
- Произведите рез.

Произведите рез

- Нажмите кнопку MAN.
- Установите задний упор назад с помощью маховичка или рукоятки ⑤.
- Установите бумагу и прижмите с помощью сталкивателя стопы ⑩ к заднему упору ⑦ и левому боковому упору ⑧.
- Поверните маховичок или рукоятку ⑤ вправо, пока метка реза на бумаге не
- JЧем дальше вправо повернут маховичок ⑤, тем быстрее движется задний упор. Если маховичок поворачивать влево, задний упор быстрее возвращается.
- Закройте защитный кожух ⑨.
- Произведите рез.

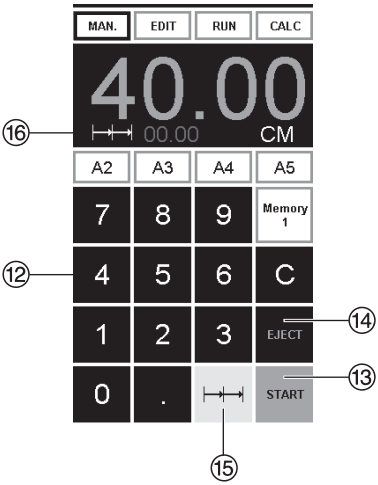

Выход бумаги (выталкивание)

Если после ввода размера нажать кнопку START ⑬ вместо кнопки EJECT ⑭, задний упор движется вперед к отметке чтобы можно было вынуть бумагу. После этого, задний упор движется к последнему заданию.

Многократный рез

- Задайте размер многократного реза на клавиатуре ⑫
- Перемещение к отметке кнопкой пуска START ⑬
- Подвиньте бумагу к заднему упору ⑦
- Нажмите многократный рез ⑮
- Многократный рез указан сверху слева рядом с 00.00 ⑯
- Задайте размер многократного реза. (Буквы отображены красным цветом)
- Нажмите START → задний упор будет передвигаться в положение многократного реза
- Эта процедура повторяется каждый раз при активации реза.

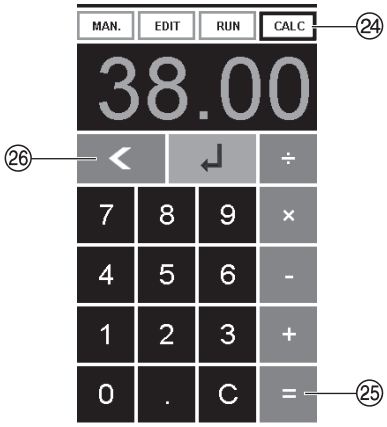

Выход из режима программирования

- Нажмите многократный рез ⑮ (желтым). Знак многократного реза и значение удаляются.

Функция калькулятора

- Нажмите на кнопку CALC ㉔, вычислите требуемый размер, напр., 40 - 2 = ㉕ → ↵, машина переместится в позицию 38.
- С помощью кнопки < ㉖ в любое время можно вернуться в режим ручного управления MAN.

Программирование

Пульт управления позволяет запомнить 99 программ с 99 запрограммированными шагами. Один шаг представляет один размер. После ввода номера программы можно изменять шаги программы с помощью кнопок ▼ и ▲. Первая цифра на дисплее ⑰ = номеру программы. Вторая цифра ⑱ = шагу программы. Самое маленькое значение (расстояние между задним упором и линией реза)

4855 3.50 cm / 1.378 inch
5255 3.50 cm / 1.378 inch
6655 2.50 cm / 0.984 inch

Отображаемый шаг программы можно в любой момент изменить. Эти программы сохраняются в памяти, когда аппарат выключен.

Ввод программы

- Нажмите EDIT → (редактирование) на дисплее отобразиться "Load program no." (загрузите номер программы)
- Введите номер программы 01 ... 99, с помощью кнопки ↵
  (Верхний номер ⑰ на дисплее = номеру программы
- Если значение указанное на дисплее не отображается, выберите другую программу
- Шаг программы "01 Шаг" 00.00 ⑱
  (Вторая цифра на дисплее ⑱ шагу программы
- Введите размер или переместите ограничитель до желаемого размера при помощи ручного колеса ⑤.
- Сохраните измерение ↵, появится следующий шаг программы
- Войдите в следующее измерение и помощью ↵ Enter сохраните измерение и т.д.
- Если введенная программа требуется, немедленно нажмите → RUN
- Нажмите Enter ↵
- Нажмите START
- Выйдите из программы нажав MAN.

Отмена программы

- Нажмите EDIT
- Нажмите 3 x PRG "Delete step no." → шаг удалится
- Введите номер программы
- Нажмите Enter ↵
- Нажмите Enter ↵

Функция калькулятора в программе

- Нажмите на кнопку EDIT
- Введите номер программы
- Введите первый шаг программы напр., стартовый размер 40
- Сохраните с помощью кнопки Ввод ↵
- Нажмите на кнопку CALC ㉔, вычислите требуемый размер, напр., 40 - 2 ⊟ ㉕ → ↵, рассчитанный размер 38 а замигает.
- С помощью повторного нажатия кнопки Ввод ↵ рассчитанный размер сохранится в соответствующем шаге программы.
- С помощью кнопки ⊲ ㉖ в любое время можно перейти в режим программирования EDIT

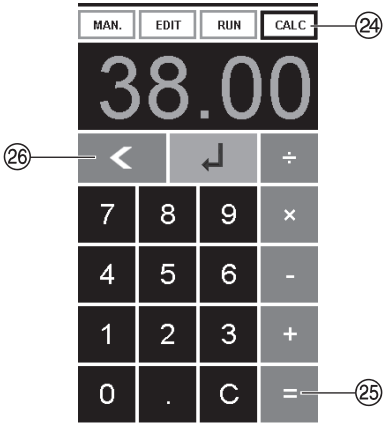

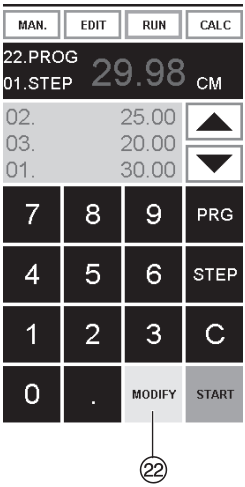

Адаптирование программы в случае перекоса изображения на разрезаемом листе.

- Нажмите RUN → "Load program no." отображается на дисплее.
- Введите номер программы 01 ... 99 и нажмите 2 раза Enter ↵ до Step 1
- Откорректируйте позицию реза, перемещая задний упор с помощью ручного колеса
- MODIFY ㉒ (корректировка) отображается на дисплее и значение размера мигает.
- Для сохранения нажмите MODIFY
- Произведите рез и поверните бумагу
- Если изображение на разрезаемом листе отклоняется, это можно подкорректировать в течении первых двух резов при помощи ручного колеса-см.выше
- Коррекция возможна только во время первых двух резов
- После закрытия RUN первоначальные данные сохраняются снова.

Удаление шага из программы

- Нажмите EDIT
- Введите номер программы
- Выберите программу кнопкой перемещения курсора вверх ▲/вниз▼ Удерживайте STEP до появления "Delete program no."
- Нажмите 2 раза Enter ↵

Вставка шага в программу

- Нажмите EDIT
- Выберите программу
- Нажмите 2 раза Step "Insert step no."
- Введите шаг например 02
- Подтвердите, нажав Enter ↵
- Введите значение
- Сохраните значение с помощью ↵
- Позиция реза может быть указана на экране при помощи кнопок перемещения курсора вверх ▲/▼ вниз

Изменение шага программы

- Нажмите EDIT
- Выберите программу, подтвердите кнопкой Enter ↵
- Прокрутите с помощью STEP до появления "Load step no."
- Введите шаг позиции, например 02
- Подтвердите кнопкой Enter ↵
- Введите размер, подтвердите кнопкой Enter ↵
- Введите новый размер, сохраните размер с помощью ↵.

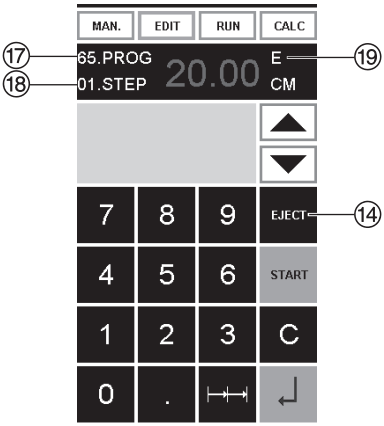

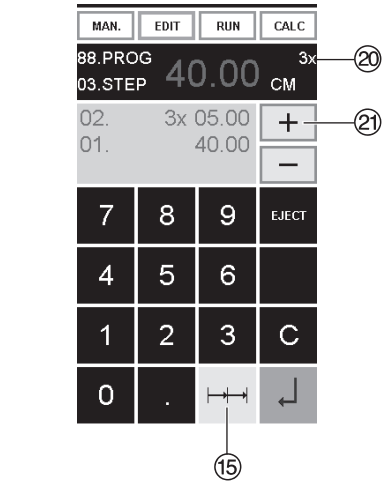

Программирование функции выталкивания.

- Если в начале программы вам необходимо отрезать размер менее 30 см и затем более 40 см, введите EJECT ⑲ после первого реза, таким образом бумага выдвинется вперед
- EJECT функция может быть добавлена каждый раз при введении и сбрасывании измерений прежде чем перейти к следующим измерениям. Когда EJECT функция запрограммирована "E" ⑲ появляется на дисплее справа вверху.
- Ведение Eject функции впоследствии в программу. Выберите программу и двигайтесь к шагу, который надо изменить при помощи клавиш вверх ▲ / вниз ▼.
  Введите новые измерения и прежде, чем нажать клавишу ввод, нажмите кнопку EJECT.

Пример программирования функции выталкивания.

- Нажмите EDIT
- Ведите номер программы 08
- Нажмите Enter ↵,
- Введите шаг программы, например 30 см
- Нажмите Enter ↵,
- Введите шаг программы, например 40 см Нажмите EJECT и с помощью Enter ↵ сохраните размеры.

Пример работы

- Нажмите RUN
- Введите номер программы 08
- Нажмите Enter ↵,
- Нажмите START , настройте измерение
- Вставьте бумагу
- Сделайте рез 1
- После реза произойдет выталкивание бумаги, после этого разверните бумагу
- Задний упор переместится ко второму шагу программы 2
- Сделайте рез 2

Программирование размера многократного реза

- Нажмите EDIT
- Введите номер программы
- Введите первый шаг программы, например измерение 40 см
- Сохраните измерение при помощи Enter
- Нажмите функцию многократного реза, обозначение ⊢→⊢ ⑮
- Введите количество я резов ⑳ при помощи кнопки + ㉑ (максимальное количество резов-15)
- Сохраните с помощью Enter ↵

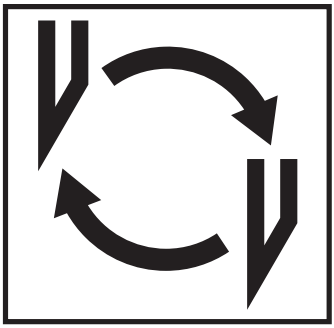

Если ухудшается качество реза:
- Проверьте глубину реза (см. страницу 34).
- Проверьте марзан (см. страницу 30).
- Замените или заточите нож (см. страницы 26 - 34).

Если высота ножа уже меньше 83 мм/3,29 дюйма, то повторное затачивание не возможно. Нужно заменить нож.
Нож может быть заточен квалифицированным специалистом.

⚠ Опасно! Можно получить травму! Нож очень острый. Не снимайте и не транспортируйте нож без защиты. Замена ножа должна производиться обученным персоналом.

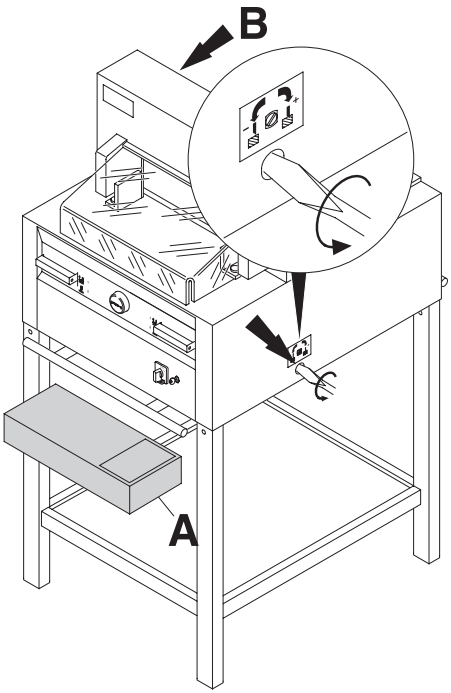

Поверните винт регулировки глубины реза влево до упора. (Отвертка находится в наборе инструментов (**A**) или в держателе инструментов (**B**).

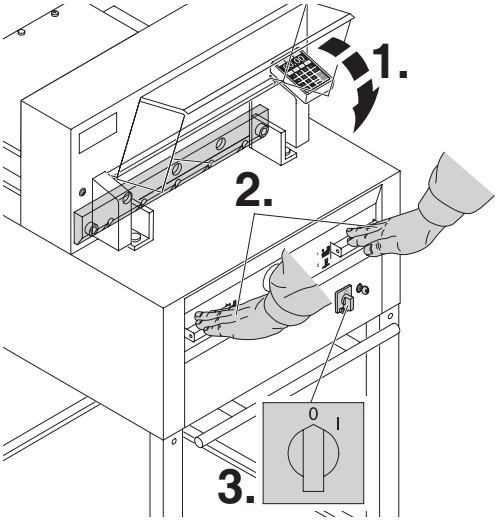

Закройте защитный экран (**1.**). Опустите нож в нижнее положение,нажав обе Actuators-рукоятки (**2.**). Удерживая нажатой одну из Actuator-рукояток, выключите главный выключатель (**3.**).

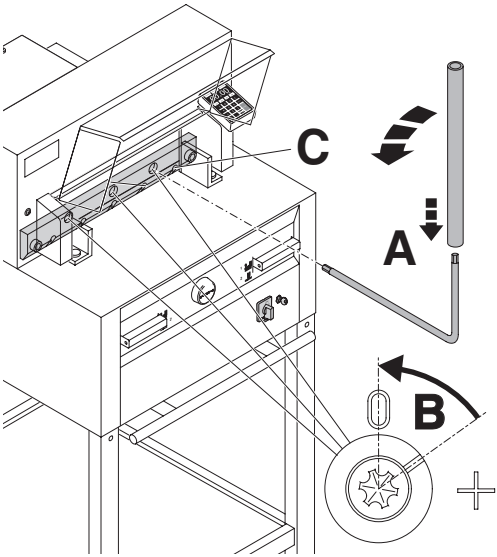

Видны 3 эксцентрика. Их надо повернуть против часовой стрелке в положение "0" специальным ключом, используя трубку - удлинение (**A**) (в наборе инструментов).
Прорезь должна соответствовать положению "0" (**B**).

Только для 4855
Отверните, крепящий нож, винт (**C**) с правой стороны.

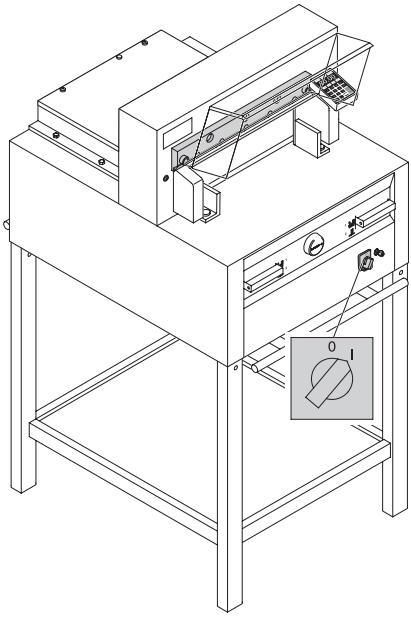

Уберите специальный ключ и включите сетевой выключатель, пока нож не вернется в исходное положение.

Замена ножа и марзана

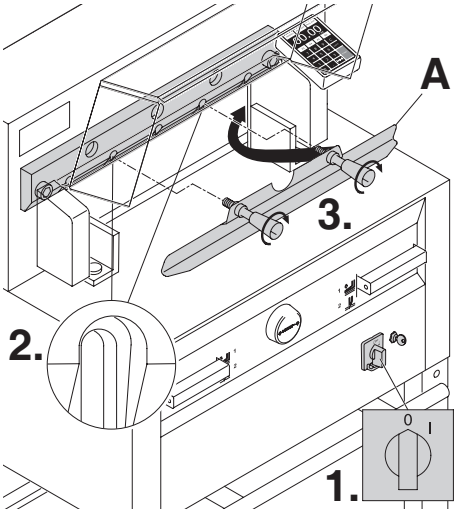

Установите сетевой выключатель в положение "0" (**1.**)
Удалите 2 винта, крепящие нож, из продолговатых отверстий (**2.**). Затем установите приспособление для смены ножа (**A**) на место и приверните его к ножу (**3.**).

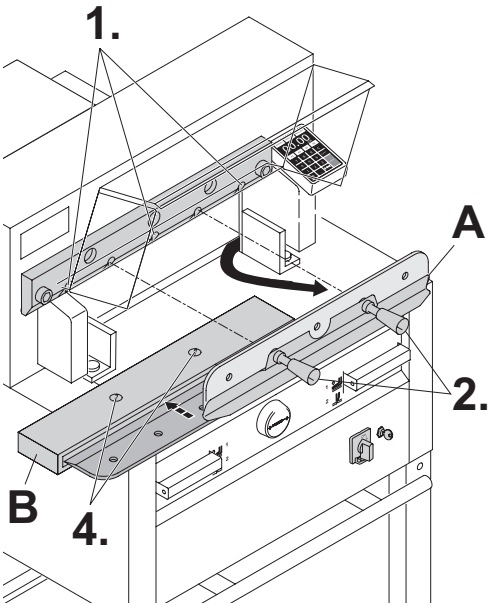

Открутите 2 винта, крепящие нож, (**1.**) в 4855 и 3 винта, крепящие нож, (**1.**) в 5255, 6655.
Немного ослабьте рукоятки (**2.**) приспособления для смены ножа (**A**) и удалите нож вниз из машины (**3.**).
Поместите нож в защитный футляр (**B**) и закрутите винты (**4.**).

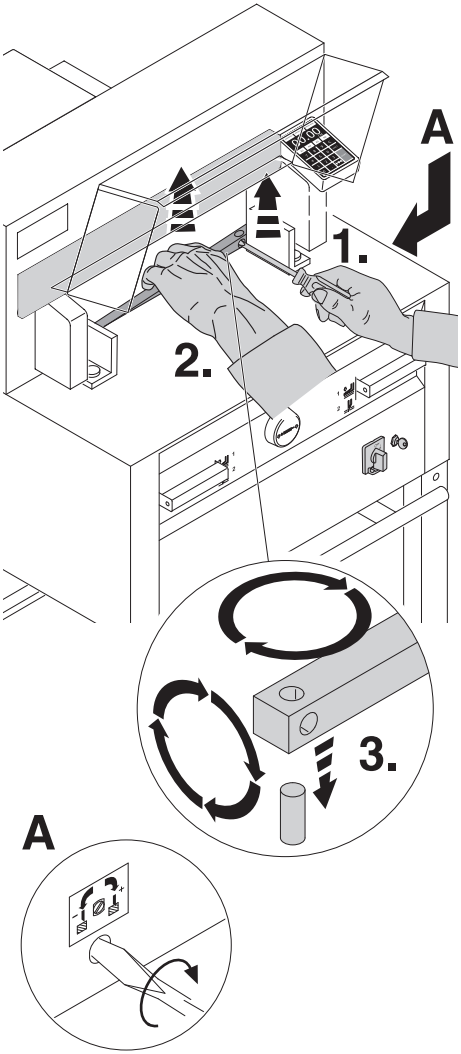

Небольшой отверткой извлеките марзан. При необходимости марзан можно повернуть или заменить. (Марзан можно использовать восемь раз).

Замена марзана (не ножа)

- Поверните винт регулировки ножа (**A**) влево до упора. (Иначе первый рез будет слишком глубоким).
- Удалите марзан согласно рисунку.
- Поверните марзан (новой гранью к ножу) и установите его на штифт.

⚠ **Опасно! Можно получить травму!**

Проверка реза после замены марзана (не ножа)

- Положите бумагу и произведите рез.
- Если последний лист бумаги разрезан не до конца, поверните винт регулировки ножа (**A**) на 1/4 оборота вправо.
- Если опять последний лист бумаги разрезан не весь, повторите процедуру до полного разрезания последнего листа.

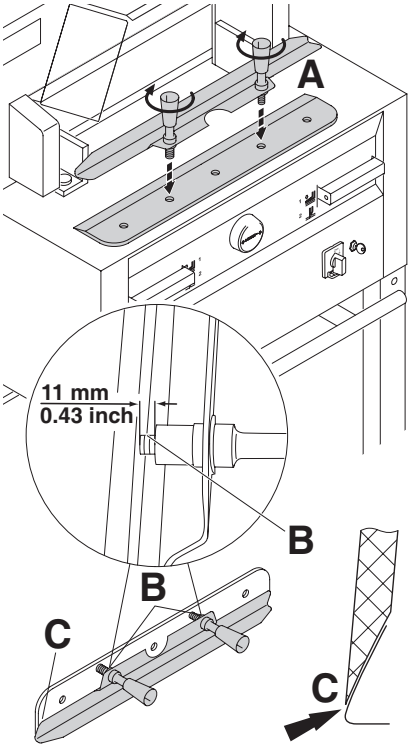

Осторожно выложите заменяемый нож из ящика и вкрутите рукоятки приспособления для замены ножа следующим образом: (**A**)

- Убедитесь, что зазор составляет 11 мм или 0.43 дюйма (**B**).
- Нож должен быть закрыт (**C**).

⚠ **Опасно! Можно получить травму!**

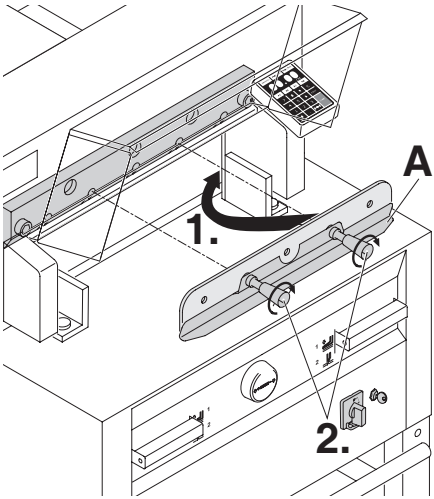

Поместите заменяемый нож с установленным приспособлением для смены ножа (**A**) (**1.**), в держатель ножа и сдвиньте его вверх до упора и закрутите рукоятки (**2.**).

Замена ножа и марзана

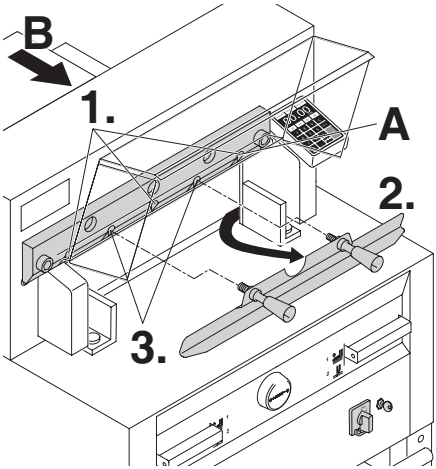

Слегка закрутите 3 (4855 имеется 2) из 5 крепящих нож винтов (**1.**).
Удалите приспособление для смены ножа (**2.**). Слегка закрутите остальные, крепящие нож, винты (**3.**).
Верните приспособление для смены ножа в отделение для хранения инструментов (**B**).

4855
Слегка закрутите правый, крепящий нож, винт (**A**), когда нож опущен.

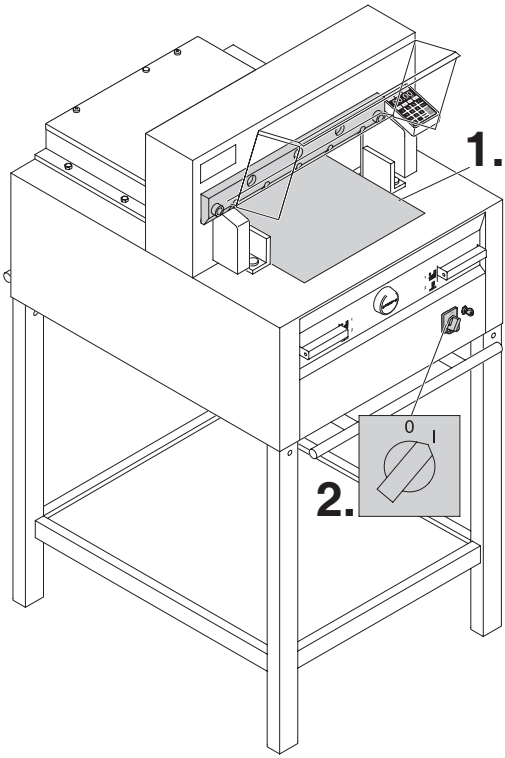

Удалите все инструменты и поместите два листа бумаги по всей длине реза (**1.**). Включите сетевой выключатель в положение "I" (**2.**).

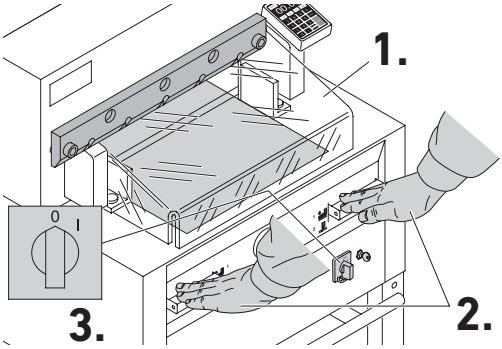

Закройте защитный экран (**1.**). Опустите вниз нож, нажав обе кнопки (**2.**). Удерживая одну из кнопок нажатой, выключите основной выключатель (**3.**).

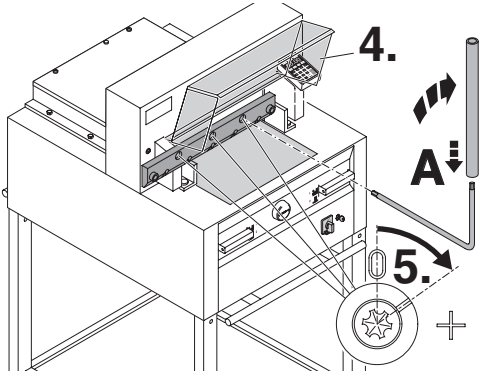

Откройте защитный экран (4.). Используя специальную отвёртку (**A**), крутите 3 эксцентрика (**5.**) вниз до тех пор, пока лист бумаги не будет отрезан по всей длине ножа. (Нож должен быть параллелен марзану и не слишком глубоко врезаться в него).

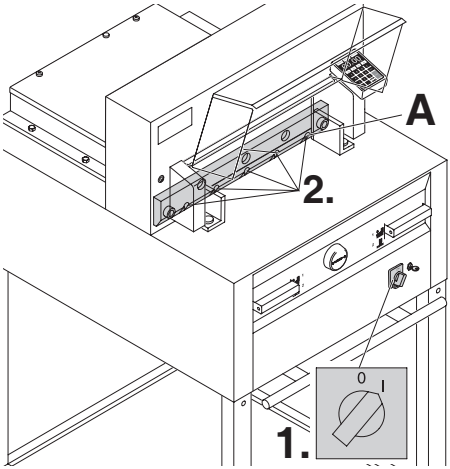

Включите сетевой выключатель в положение "I" (**1.**). Нож вернется в верхнее положение. Надежно закрутите оставшиеся, крепящие нож, винты (**2.**).

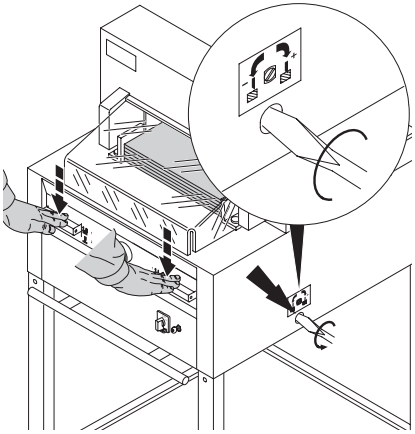

Разрежьте стопку бумаги для проверки. Если последний лист не разрезался, поверните регулировочный винт глубины опускания ножа (**A**) вправо, поворачивайте постепенно 1/4 оборота пока не прорежит всю стопку.
(Не опускайте его слишком низко, иначе нож быстро затупиться).

⚠ Опасно!
Нож должен всегда закрываться прижимом (см. рисунок внизу слева).

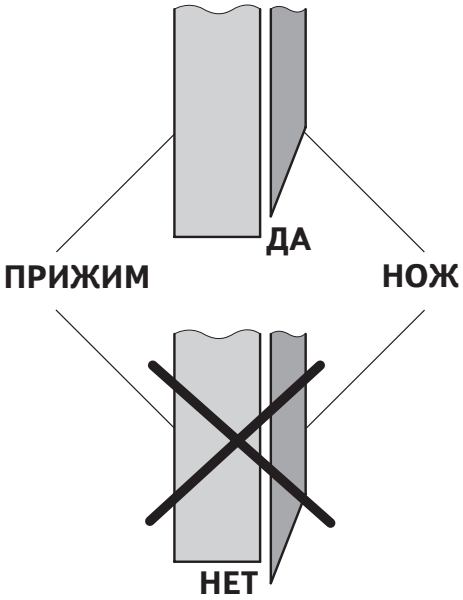

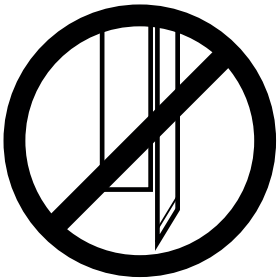

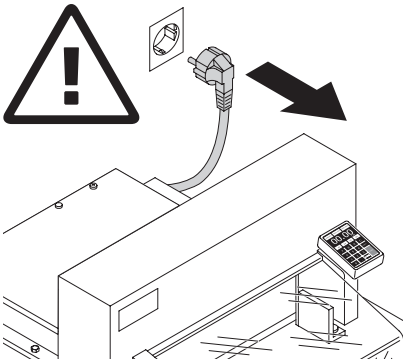

⚠ Опасно! Отключите питание перед началом профилактических работ или перед удалением крышки.
Техобслуживание должно производиться только обученным персоналом.

Еженедельно смазывайте привод заднего упора (**A**) из шприца для густой смазкой (используйте специальную смазку для режущих станков). Сместите задний упор вперед до конца. Остальные детали смазывать дважды в год (см. рисунок).
Сетевой выключатель выключен в "0" (**B**).
Удалите панель (**C**), при помощи инструментов из набора.

- Удалите всю бумагу.
- Смажьте машину густой смазкой.
- Проверьте износ 4 соединительных шпилек и 2 толкателей (**D**). Если нужно, вызовите сервисную службу.
- Установите все панели на место.

Если машина работает с повышенной нагрузкой (более 5 часов в день), то работы по техническому обслуживанию должны производиться чаще.

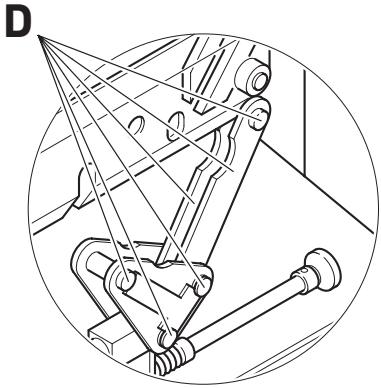

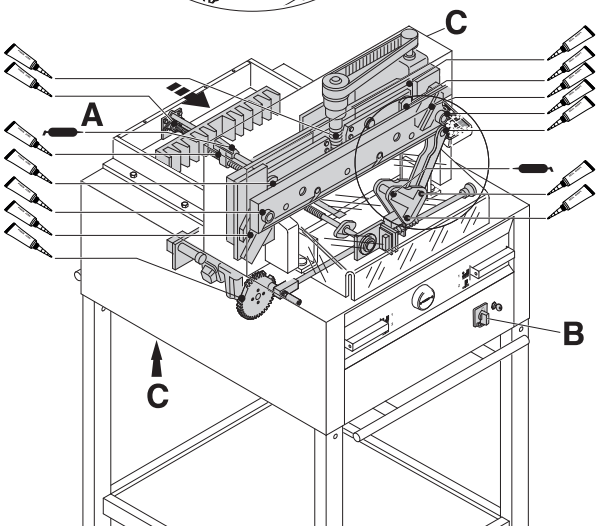

/ = **Точки смазки машины**

Нет. 9000 625

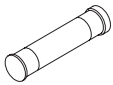
Нет. 9800 933

Нет. 9001 828

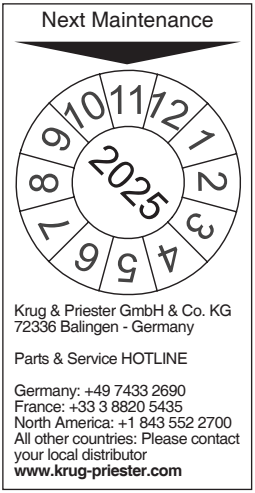

Ежегодный технический осмотр.
Для поддержания безопасной эксплуатации и предотвращения преждевременного износа, мы рекомендуем проводить ежегодное техническое обслуживание квалифицированными техническими специалистами.

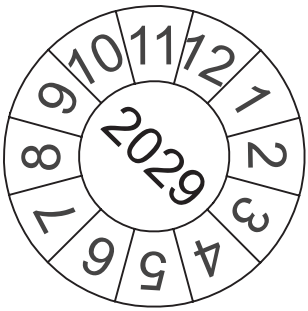

Тест безопасности
Правила техники безопасности устанавливаются в соответствии с предписаниями той страны, в которой работает резальная машина. Производителем рекомендуется проверка безопасности уполномоченной сервисной группой каждые 5 лет.

Аппарат не работает!

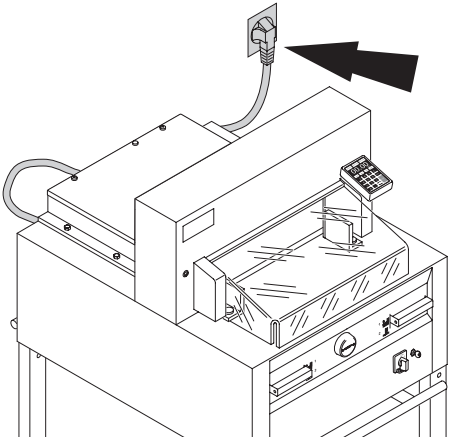

Включён ли резак в сеть?

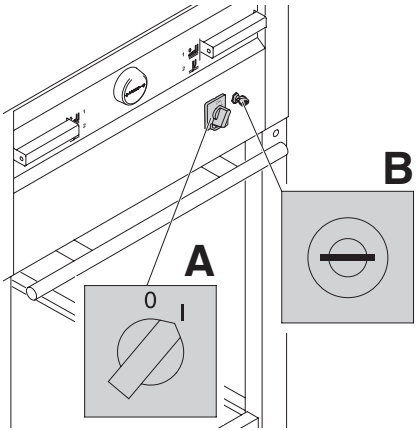

Основной выключатель в положении "I"? (**A**).
Включена ли система контроля? (**B**).
(Поверните ключ вправо).
Процедура реза (см. страницу 17).

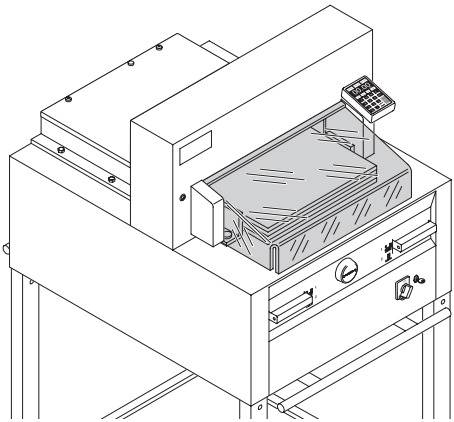

Рез не может быть сделан.

- Если открыт защитный экран: **закройте его.**
- Если закрыт защитный экран: **откройте и закройте его снова.** (Проверка безопасности).

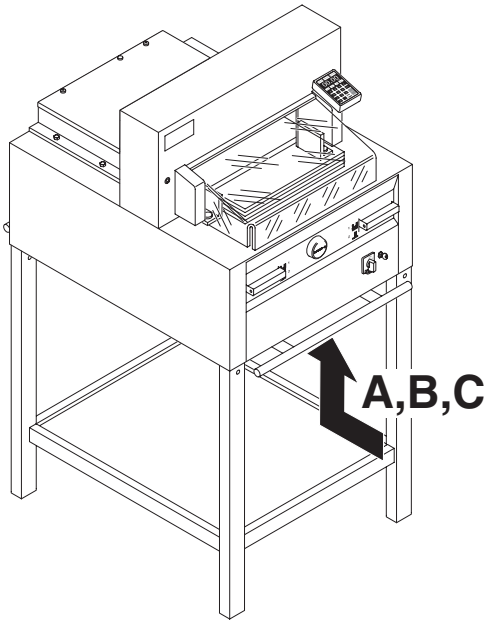

Резак выключился:

- **Черезмерная перегрузка резака.**
  Выступает кнопка безопасности (предохранитель защиты). (**A**) или (**B**). Нажмите кнопку безопасности (пре-дохранитель защиты) (**A**) или (**B**).

- **Резак заблокирован.**
- **Нож затупился.**
  Устраните неполадку, затем нажмите кнопку-предохранитель (**A**).

- **Заблокирован задний упор**
  Сработал предохранитель (C). Устраните причину и нажмите на кнопку предохранителя (**C**).

Кнопка предохранителя для:

A = Привод ножа

B = Привод прижима

C = Привод заднего упора

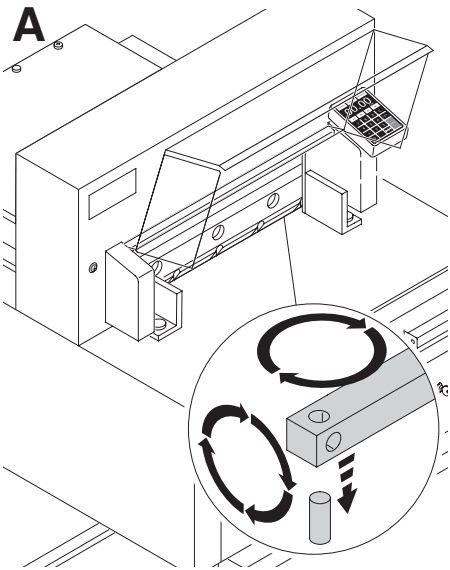

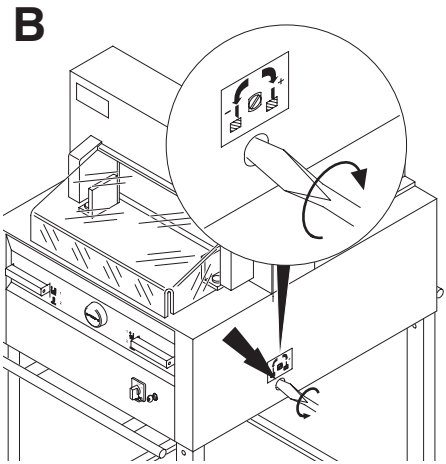

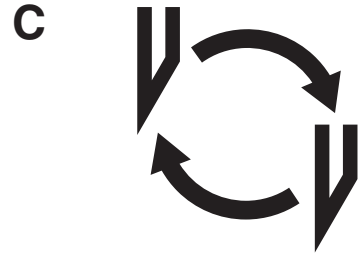

Не разрезается последний лист:

- Поверните или разверните вокруг оси марзан (**A**).
- Настройте нож винтом, регулирующим глубину реза (**B**). (смотри стр. 34).

Плохое качество реза или нож застревает в стопе с бумагой.

- Замените нож (**C**) (смотри стр. 26 - 34).

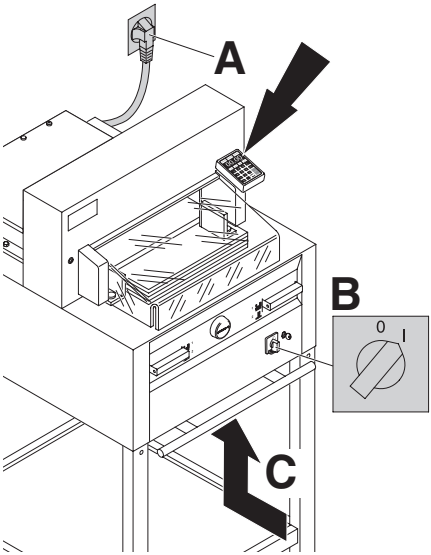

Дисплей не светится.
- Включён ли резак в сеть (**A**)?
- Основной выключатель в положении "I" (**B**)?
- Нажмите кнопку предохранителя! (**C**)
- Проверьте, не выбило ли пробки?

Через 30 минут экран переходит в энергосберегающий режим. Оживить его можно нажатием на клавишу ⑫.

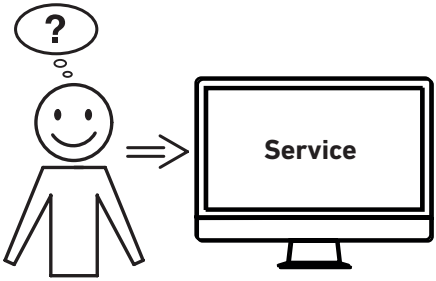

Мотор вращается, но нож не опускается в нижнее положение.
- Сработал защитный тормоз! Свяжитесь с сервисной службой!

Не удается устранить проблему вышеуказанными способами?

→ Контактные данные: сервисная служба
- **www.krug-priester.com**
- **service@krug-priester.com**

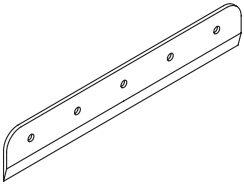

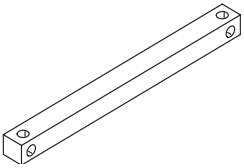

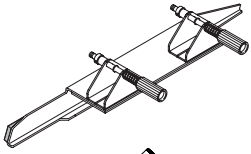

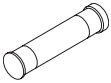

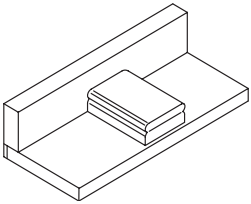

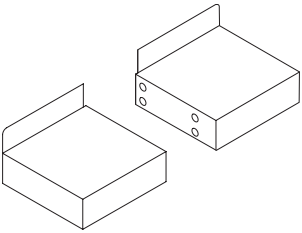

Рекомендованные принадлежности:

Нож
- No. 9000 021 4855
- No. 9000 130 5255
- No. 9000 025 6655

HSS - Нож
- No. 9000 126 4855
- No. 9000 131 5255
- No. 9000 135 6655

Марзан (6 штук)
- No. 9000 022 4855 (красный)
- No. 9000 303 4855 (серый)
- No. 9000 024 5255 (красный)
- No. 9000 305 5255 (серый)
- No. 9000 026 6655 (красный)
- No. 9000 306 6655 (серый)

Приспособление для замены ножа [1]
- No. 9000 518 4855
- No. 9000 512 5255
- No. 9000 513 6655

Трубка для смазки [1]
- No. 9000 625

Картридж со смазкой
- No. 9800 933

Кисть
- No. 9001 828

Сталкиватель стопы [1]
- No. 9000 521

Левый и правый боковые столы
- No. 9000 528

[1] Включено в поставку

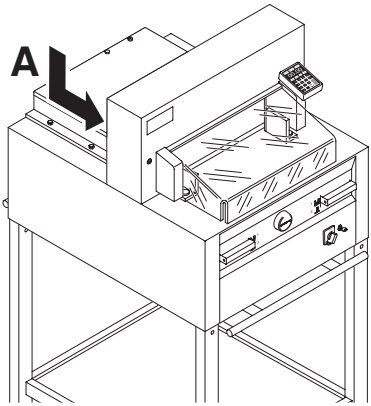

Технические данные:
- Потребление тока: 230V/50Гц/1~, 120V/60Гц/1~
- Высота реза: 80 мм
- Сечение провода - минимум 1,5mm² (230V).
- Марка провода AWG 12 (20A) (120V).

Точные технические данные можно увидеть на наклейке с технической спецификацией на машине (**A**).
Схема электрических соединений находится в отсеке электрооборудования.
При оформлении заявки по гарантии, указывайте серийный ном ер уничтожителя, который расположен на шильдике машины.

	Длина реза **mm**	Глубина стола **mm**	Минимальные требования к размеру помещения **(ш X г X в) mm**	Вес **kg**
4855	475	450	762* x 992** x 1296	228***
5255	520	520	860* x 1120** x 1293	252***
6655	650	610	992* x 1220** x 1293	302***

* с боковыми столами (ширина) 4855 1349 mm
** с боковыми столами (Глубина) 4855 992 mm
* с боковыми столами (ширина) 5255 1436 mm
** с боковыми столами (Глубина) 5255 1120 mm
* с боковыми столами (ширина) 6655 1565 mm
** с боковыми столами (Глубина) 6655 1220 mm
*** с боковыми столами 4855, 237 Kg
*** с боковыми столами 5255, 261 Kg
*** с боковыми столами 6655, 311 Kg

Этот резак одобрен независимой лабораторией по безопасности и в соответствии с EC - правилами 2006/42/EG и 2014/30/EU.

Информация об уровне шума:
уровень шума в соответствии с EN 13023-72,5 db (A)

Данные могут изменяться без уведомления.

Фирма Krug + Priester прошла следующую сертификацию:

- система управления качеством в соответствии с DIN EN ISO 9001
- система экологического менеджмента в соответствии с DIN EN ISO 14001
- система управления энергопотреблением в соответствии с DIN EN ISO 50001

Декларация о соответствии

- ДАННЫМ ПОДТВЕРЖДАЕМ, ЧТО

	GS-ID No.	UL-ID No.
4855	**11485501**	**10485002**
5255	**11525501**	**10522102**
6655	**11665501**	**10655002**

- СООТВЕТСТВУЕТ СЛЕДУЮЩИМ УСЛОВИЯМ, ПРИМЕНЯЮЩИМСЯ ДЛЯ ЭТОГО

2006/42/EG:
EC директива по машиностроению.

2014/30/EU:
EMV директива по электромагнитной совместимости (переносимости).

2011/65/EU, 2015/863/EU
директива Европейского Союза, ограничивающая содержание вредных веществ.

- В ЧАСТНОСТИ, ЭТО КАСАЕТСЯ ИСПОЛЬЗУЕМЫХ ГАРМОНИЗИРОВАННЫХ СТАНДАРТОВ

EN 60204-1; EN 1010-1; EN 1010-3; EN 55014-1; EN 55014-2;
EN 61000-3-2; EN 61000-3-3; EN ISO 12100; EN 61496-1; EN 61496-2;
EN ISO 13857; EN ISO 11204; EN 13023; EN ISO 13849-1;
BS EN 60204-1; BS EN 1010-1; BS EN 1010-3; BS EN 55014-1; BS EN 55014-2;
BS EN 61000-3-2; BS EN 61000-3-3; BS EN ISO 12100;
BS EN ISO 13857; BS EN ISO 11204; BS EN 13023; BS EN ISO 13849-1

11.02.2022
Дата

Daniel Priester
- Директор -

Официальный представитель по технической документации

Krug & Priester GmbH & Co. KG
Simon-Schweitzer-Str. 34
D-72336 Balingen (Germany)

Примечания:

IDEAL

Made in Germany

Krug & Priester GmbH & Co. KG
Simon-Schweitzer-Str. 34
D-72336 Balingen (Germany)
www.krug-priester.com

IDEAL 4855-6655 RU 9700163 08-2022 20240405zm