IDEAL

KRUG+PRIESTER

Гильотины

RU Инструкция по эксплуатации

IDEAL 7260

Оглавление

Меры предосторожности	**3**
Использование по назначению	**4**
Органы управления	**16**
Установка	**9**
ввод в эксплуатацию	**10**
Эксплуатация	**13**
Замена ножа и марзана	**24**
Техобслуживание и чистка	**33**
Ежегодный технический осмотр. / Тест безопасности	**35**
Возможные неисправности	**36**
Принадлежности	**43**
Технические данные	**44**
Декларация о соответствии ЕС	**47**

Меры предосторожности

Пожалуйста, прочитайте инструкцию по эксплуатации перед установкой аппарата, соблюдайте технику безопасности.
Инструкция по эксплуатации должна находиться в доступном для пользователя месте.

Не допускайте детей к пользованию аппаратом!

Избегайте попадания рук под лезвие!

Не оставляйте открытое лезвие без присмотра! Не пытайтесь извлечь или транспортировать лезвие без специальных мер предосторожности!
(См. страницы 27 и 29)
⚠ **Соблюдайте выше перечисленные правила для избежания травм!**

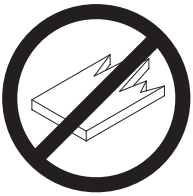

Данный резак не предназначен для резки твердых материалов или материалов, которые могут расщепляться!

Не пользоваться вблизи режущих машин аэрозольными баллончиками с воспламеняющимися веществами!

Не использовать воспламеняющиеся средства для очистки.

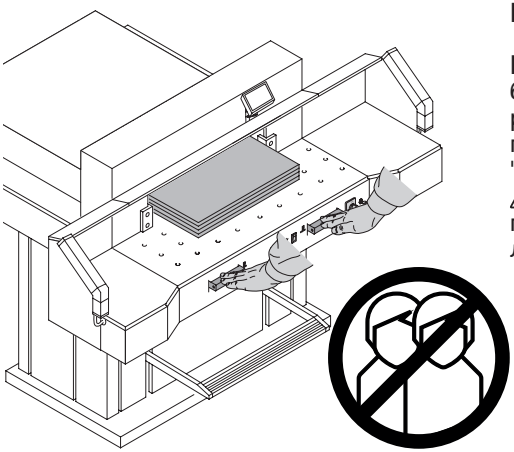

Использование по назначению

Машина предназначена для реза стопы бумаги в соответствии с задаваемым размером. Конструкция машины предусматривает работу только "одним оператором"!
⚠ **Внимание!** Скрепки или подобные посторонние предметы могут повредить лезвие ножа.

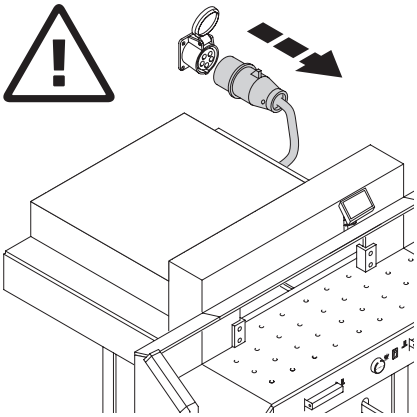

Перед началом любых работ по техническому обслуживанию или снятию панелей отключите машину от электропитания.

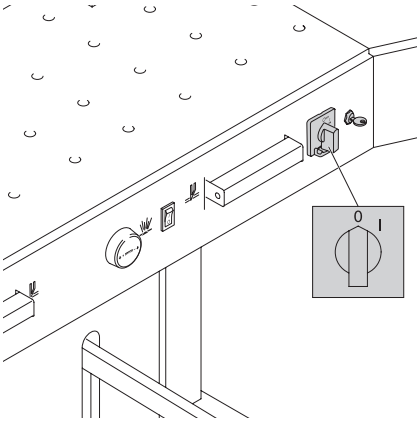

Замена ножа и марзана может быть произведена только при выключенном главном выключателе!

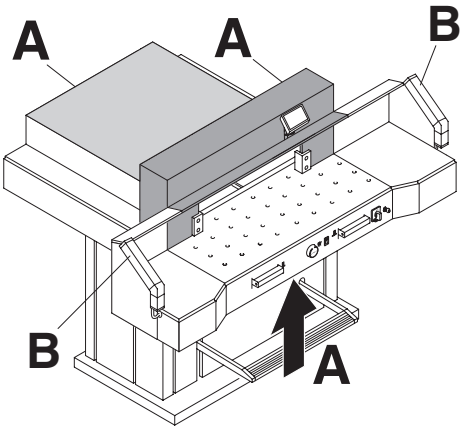

Все компоненты, которые могут причинить вред оператору, закрыты крышками (**A**).

Не работайте на машине без следующих защитных устройств.
- Панели прикручены (**A**).
- Защитные световые барьеры (**B**).

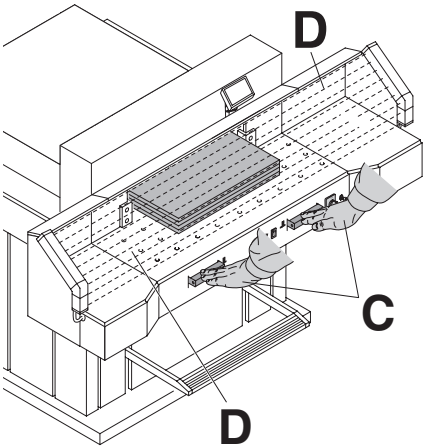

Процесс резки представляет опасность для оператора, поэтому защита производится системой управления, двумя руками (**C**) и защитным световым барьером (**D**).

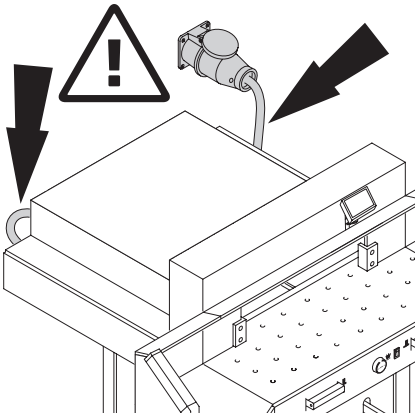

Предохраняйте основной кабель от перегрева, попадания масла и острых углов!

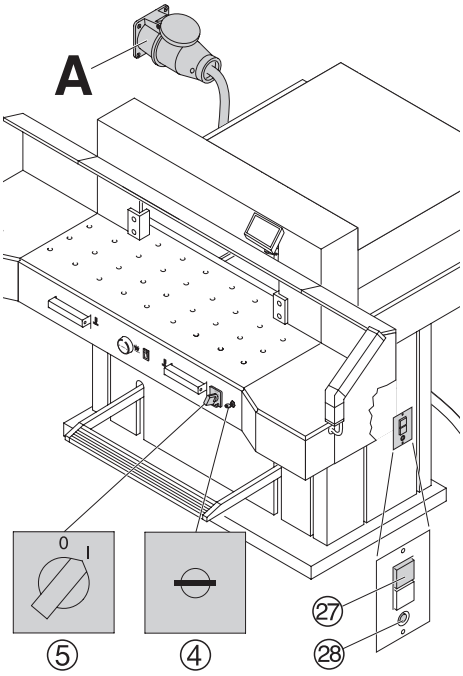

Стандартная поставка машины с завода включает:
- Потребление тока:
  400 V, 3P+N+PE
  220 V, 3P+PE
- Частота 50Гц / 60Гц

Машина не включается.
- Сетевой выключатель ⑤ машины включен?
- Ключ ④ включен.
- Зеленый выключатель перегрузки ㉗ включен?
- Черный выключатель перегрузки ㉘ включен?
- Проверьте сетевые предохранители.

Если машина все еще не включается, должна быть изменена "фазировка". Машина подключается в соответствии со стандартом IEC. Мы рекомендуем выполнять изменение чередования фаз в розетке (**A**). Но это можно сделать и в вилке, поменяв местами подключение "L1" и "L2".

⚠ Опасно!
Неправильное подключение опасно для оператора.
Эту работу должен выполнять только квалифицированный электрик.

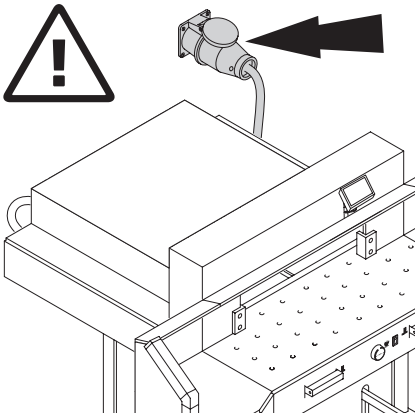

Обеспечьте свободный доступ к розетке!

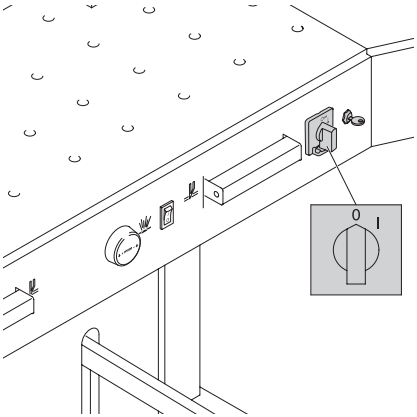

Выключите питание, если Вы не пользуетесь резаком долгий период времени. (Главный выключатель в положении "0").

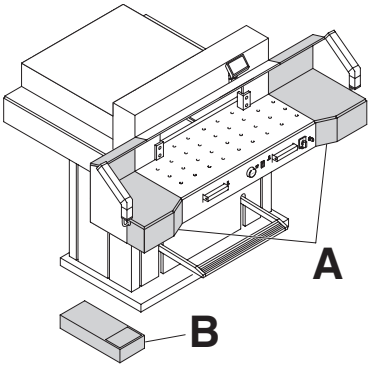

Аппарат поставляется готовым к эксплуатации.
Чтобы поднять аппарат с поддона необходимо 4 сильных человека.
Левый и правый боковые столы (**A**) являются аксессуарами.
Установите боковые столы к центральному так, чтобы верхняя поверхность была ровной.
(Винты и гайки в пластиковом пакете в наборе инструментов (**B**)).

Снятие защитного светового барьера.

Для переноса сквозь узкие двери:

• Снимите боковые столы

⚠ **Опасно!**

Машина не должна вводиться в эксплуатацию без защитных световых барьеров.

Монтаж боковых столов.

Снять защитные световые барьеры (1. - 2.).

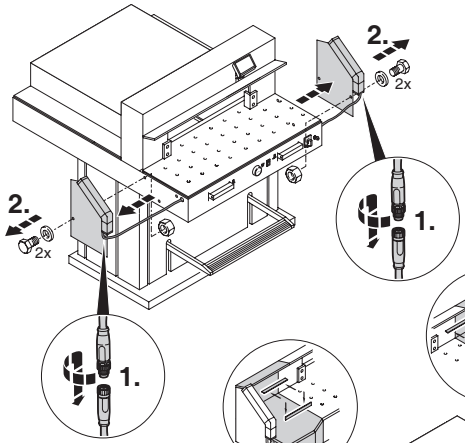

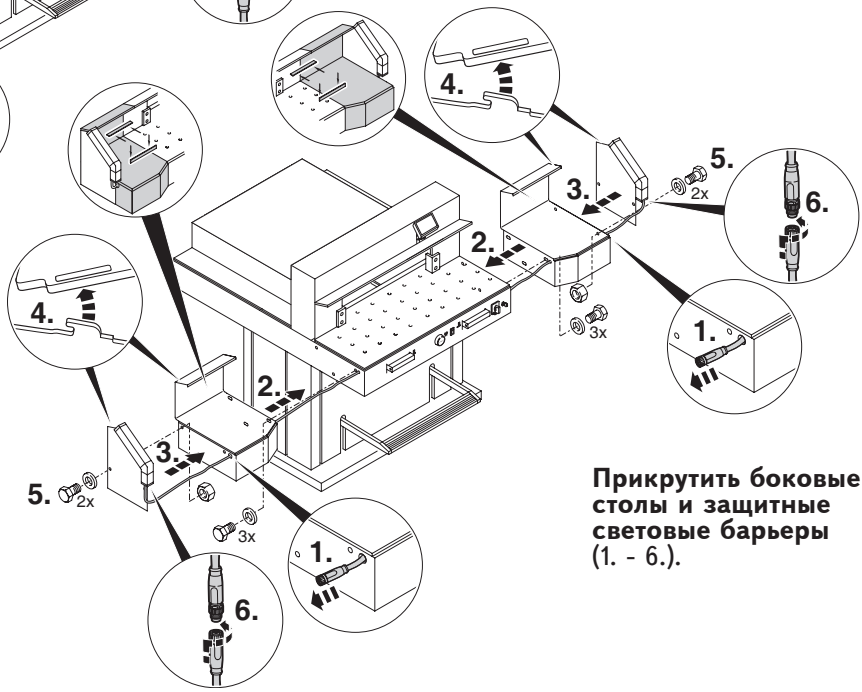

Прикрутить боковые столы и защитные световые барьеры (1. - 6.).

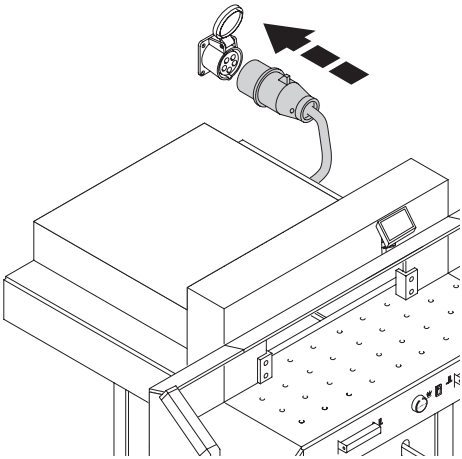

Вставьте вилку в розетку.

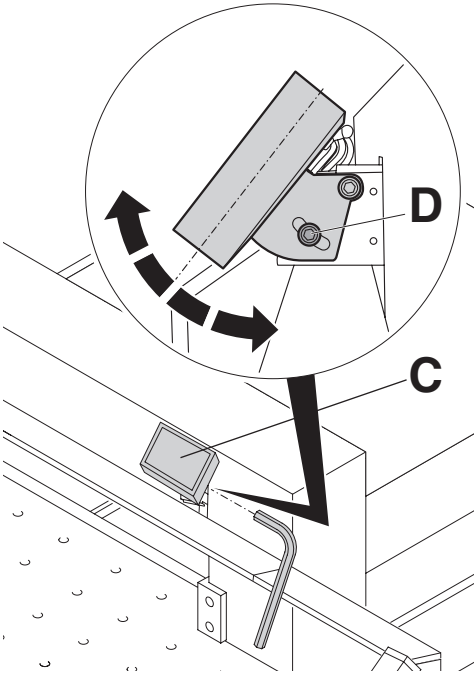

Дисплей (**C**) является поворотным. Ослабив винт с внутренним шестигранником (**D**) (ключ-шестигранник входит в набор инструментов), можно повернуть дисплей в пределах прорези. Вновь затянуть винт с внутренним шестигранником.

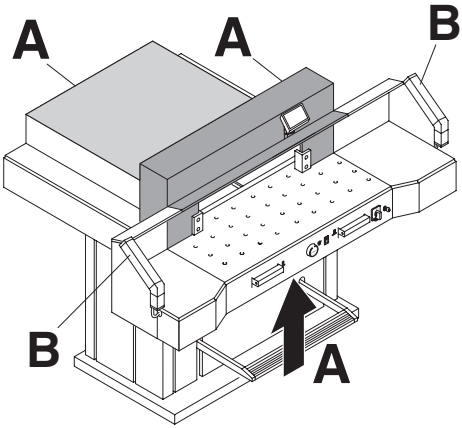

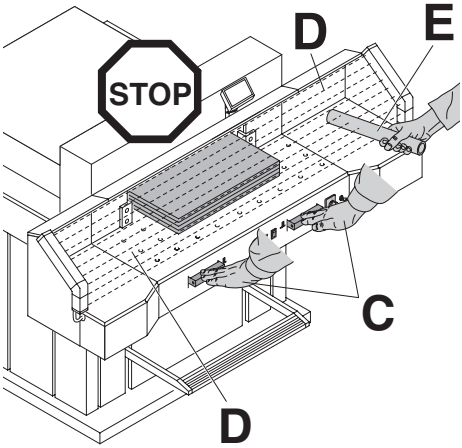

Работать с машиной разрешается только после прочтения инструкции по эксплуатации и понимания приведенных в ней указаний по безопасности.
Перед каждым началом работы проверять комплектность и работоспособность предохранительных устройств.

- Все кожухи (**A**) должны быть установлены.
- Защитные световые барьеры должны быть установлены (**B**).
- Рез разрешается, только когда закрыт кожух, и одновременно включается двуручное устройство безопасного включения (**C**).
- **Защитный световой барьер: Если испытательный стержень (E, набор инструментов) удерживается в зоне защиты (D), то необходимо незамедлительно прервать запущенный рабочий такт.**

Рекомендуем записывать результаты тестирования.

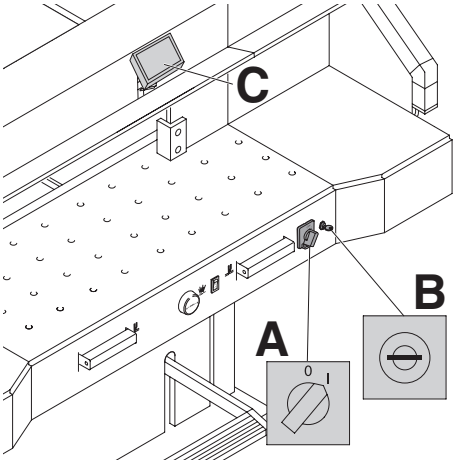

Установите сетевой выключатель в положение "I" (**A**).
Установите ключ в замок и поверните его вправо (**B**).
Нажмите кнопку Start (**C**). задний упор (затл) автоматически дойдет до отметки 72 см или 28.346 дюйма.
Теперь машина готова к работе.

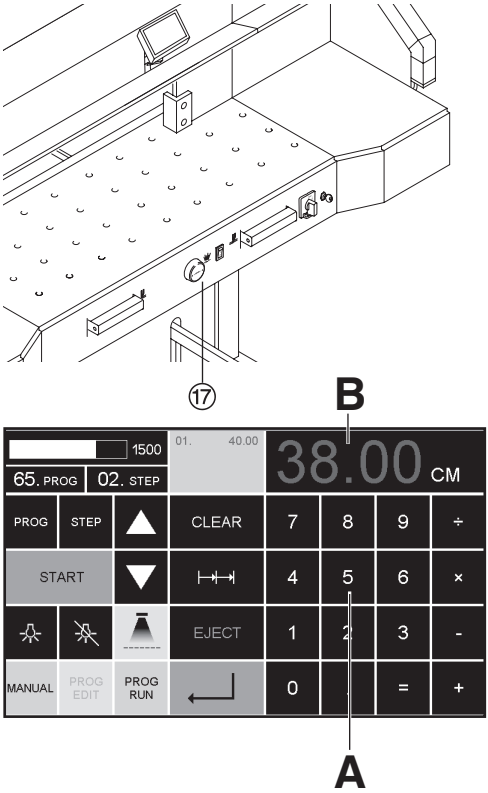

Размеры устанавливаются следующим образом:
- Вручную, с помощью лимба ⑰
- Путем программирования размеров реза (**A**).
  Размер отображается на дисплее в дюймах или сантиметрах (**B**).

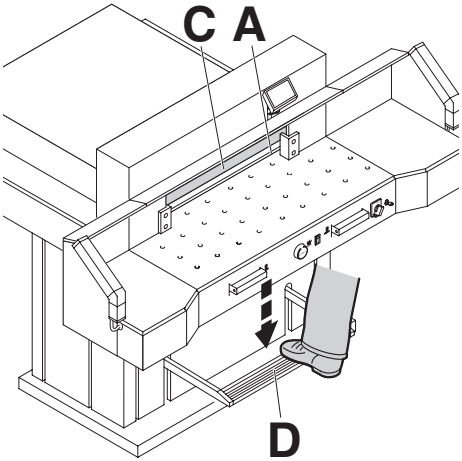

Оптический индикатор линии реза: Указание реза осуществляется оптически с помощью светового луча (**A**).
Нож режет по переднему краю светового луча.

Механический индикатор линии реза: Ининдикатором линии реза может служить прижим (**C**). Предварительный прижим можно выполнить ножной педалью (**D**).

Используйте оптический и механический индикатор линии реза только тогда,когда не нужна высокая точность реза.

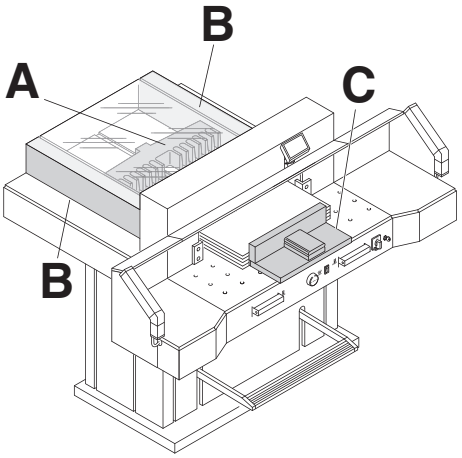

Стопку листов бумаги можно устанавливать на заднем упоре (**A**) и на левом или правом боковом упоре (**B**). Используйте сталкиватель бумаги, входящий в объем поставки (**C**), чтобы переместить стопку листов бумаги.

Указание: Перед каждой резкой устанавливайте стопку листов бумаги с помощью сталкивателя бумаги на заднем упоре.

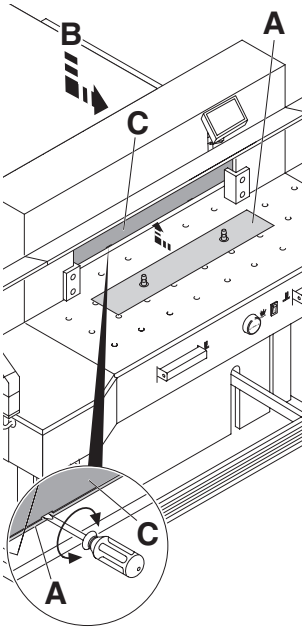

Прижимная пластина:
Аппарат снабжен прижимной пластиной (**A**), чтобы исключить оттиск на прижимаемом материале.

Демонтаж:
- Удалите прижимную пластину (**A**), поворачивая отвертку (из набора) в зазоре между прижимом и прижимной пластиной.
- Храните прижимную пластину в поставляемом футляре (**B**).
  → Рез без прижимной пластины составляет 20 мм

⚠ **Предупреждение!**
Убедитесь, что фальшприжим установлен в предназначенный для него держатель, в противном случае невозможен рез от 20 - 90 мм.

При монтаже:
- Прижимная пластина (**A**) устанавливается в прижим (**C**) и необходимо поднять её вверх.
  → Рез с прижимной пластиной составляет 90 мм.

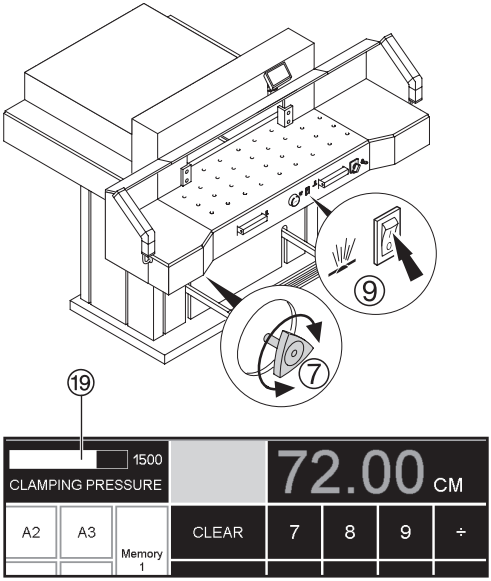

Стол с воздушной подушкой:
Позиционирование больших стопок бумаги упрощается если включен стол с воздушной подушкой ⑨.

Установка давления прижима:
отрегулиров ⑦ ано при помощи регулировочной ручки.

Величину давления прижима можно прочитать на дисплее ⑲.

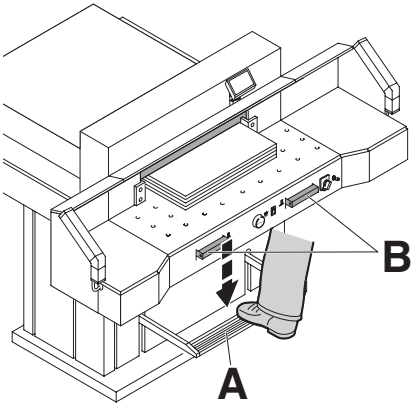

Прижим движется автоматически при включении реза.
Бумагу можно прижать заранее ножной педалью (**A**).
Рез включается нажатием обе рукоятки (**B**) на лицевой панели стола.

Символы включения реза:
Резка с автоматическим прижимом.

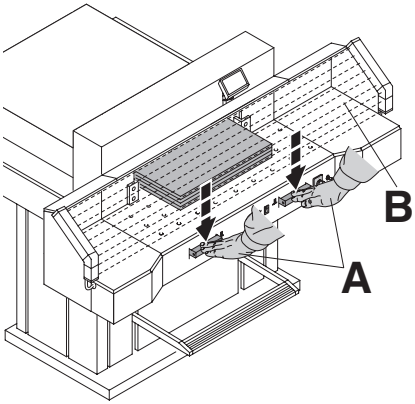

Процедура реза:
Одновременно нажмите обе рукоятки включения двуручной системы управления (**A**) и удерживайте их, пока бумага не будет разрезана.
При этом зона безопасности (**B**) должна быть свободной.

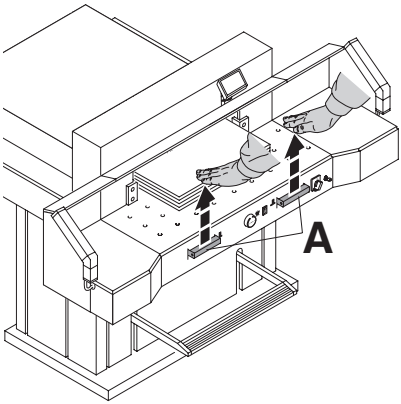

Чтобы прервать или остановить рез:
Чтобы прервать или остановить рез, отпустите обе рукоятки (**A**) двуручной системы управления.

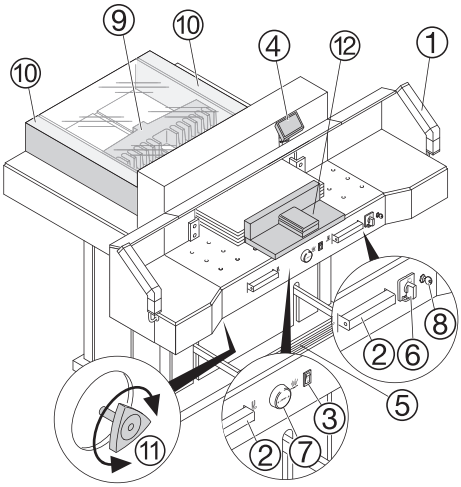

Органы управления

① фотоэлемент

② - Двуручная защитная система управления Предварительный прижим и рез

③ - Выключатель воздушной подушк

④ - Управление задним упором

⑤ - Ножная педаль

⑥ - Главный выключатель

⑦ - Лимб установки заднего упора

⑧ - Выключатель с ключом

⑨ - Задний упор

⑩ - Боковые упоры правый и левый

⑪ - Регулировка давления прижима

⑫ - Сталкиватель бумаг

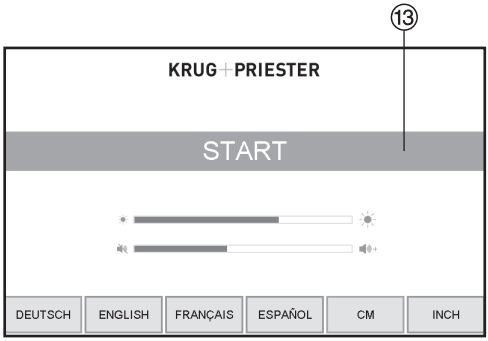

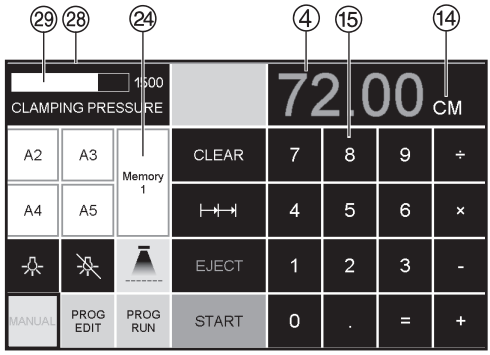

Пуск аппарата

- Сетевой выключатель ④ в положение "I", установите ключ ⑥ в замок и поверните вправо.
  На экране загораются следующие функции для изменения настроек:
  Яркость
  СМ/ДЮЙМЫ
  Звук громкость
  Язык
  анонс/статус фотоэлемент ㉘
  зеленый - красный
  Включение прижима ㉙
- Нажмите кнопку пуска START ⑩ → задний упор ⑨ движется назад, в исходное положение. Подождите, пока не высветится размер на дисплее ③.
  7260 = 72.00 cm, 28.346 inch
- DIN и свободно программируемые параметры могут быть отменены при помощи соответствующих кнопок ㉓.
  Memory 1: A2, A3, A4, A5,
  Memory 2: A6, A7, B3, B4
  Memory 3: —,— —,— —,— —,—
  Memory 4: —,— —,— —,— —,—
  и в ДЮЙМЫ
  Memory 1: 4¼“, 5 ½“, 7“, 8 ½“
  Memory 2: 11“, 12“, 14“, 17“
  Memory 3: —,— —,— —,— —,—
  Memory 4: —,— —,— —,— —,—

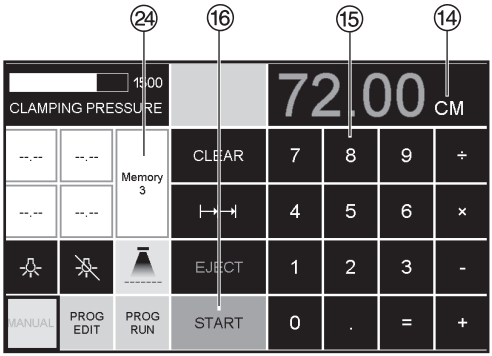

В памяти 3+4 (мм и дюймы) нет сохраненных размеров.
До первого ввода данных, следующая информация будет показана в соответствующем поле: [—,—] ,
Введенные параметры будут сохранены.
Они не могут быть удалены, но могут быть перезаписаны.

Как запрограммировать Память 3 и 4
Нажмите кнопку памяти ㉓, чтобы ввести данные в память (3 или 4).
Введите необходимые параметры или измените их.
Нажмите кнопку [—,—] и удерживайте до тех пор, пока не прозвучит сигнал Параметры сохранены.

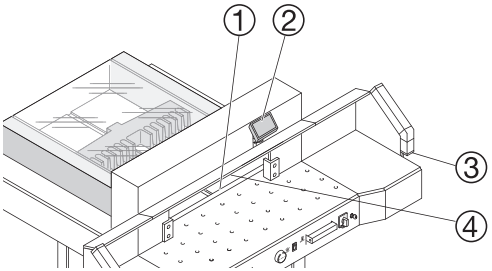

⚠ **Предупреждение!**
Перед запоминанием размера реза или выполнением реза проверьте правильность шкалы измерения (см или дюймы). Как заносить данные в память, см. рисунок слева внизу показано на экране ⑪.

Через 30 минут машина (① ② ③ ④) переходит в энергосберегающий режим. Оживить его можно нажатием на клавишу ⑫.

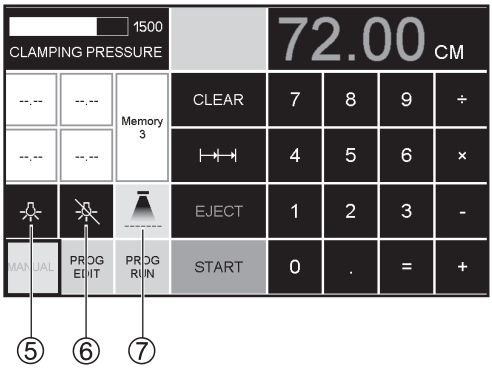

Рабочее место имеет сенсорную панель управления LED ④
Яркость можно плавно регулировать, нажимая и удерживая кнопку LED (⑤).

освещение аут → ⑥

Оптический индикатор показывает линию реза ① → на/от ⑦

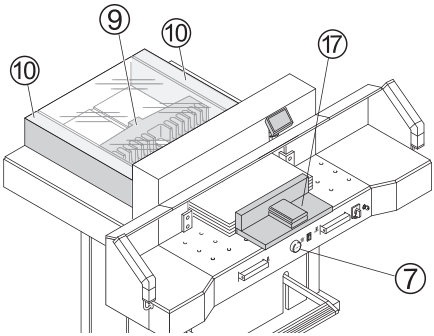

Процедура реза

⚠ Осторожно!

- Двигайте задний упор вперед, чтобы подвинуть стопу бумаги.
- Не прерывайте подъем ножа какими-либо переключениями.
- Подождите, пока дисплей загорится зеленым, прежде чем активировать ре.
- Нож всегда должен быть поднят и закрыт прижимом. Не прикасайтесь к ножу.
  можно получить травму!

Рез по задаваемым размерам

- Нажмите кнопку MANUAL
- Введите размеры с цифровой клавиатуры ⑮ → Размеры показаны красным цветом.
  (Если ввели неверный размер, это можно исправить, нажав кнопку CLEAR).
- Нажмите кнопку START ⑯ → станавливается размер → Размеры показаны зеленым цветом.
- Установите бумагу и прижмите с помощью сталкивателя стопы ⑰ к заднему упору ⑨ и левому боковому упору ⑩.
- Произведите рез.

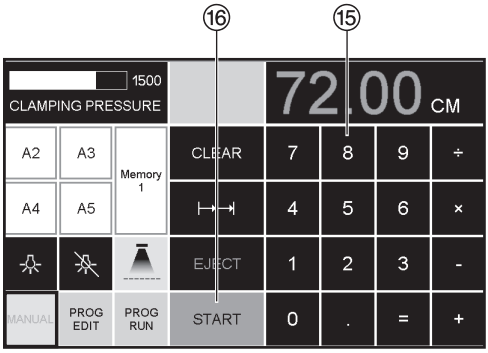

Произведите рез

- Нажмите кнопку MANUAL
- Установите задний упор назад с помощью маховичка или рукоятки ⑦.
- Установите бумагу и прижмите с помощью сталкивателя стопы ⑰ к заднему упору ⑨ и левому боковому упору ⑩.
- Поверните маховичок или рукоятку ⑦ вправо, пока метка реза на бумаге не
- JЧем дальше вправо повернут маховичок ⑦, тем быстрее движется задний упор. Если маховичок поворачивать влево, задний упор быстрее возвращается.

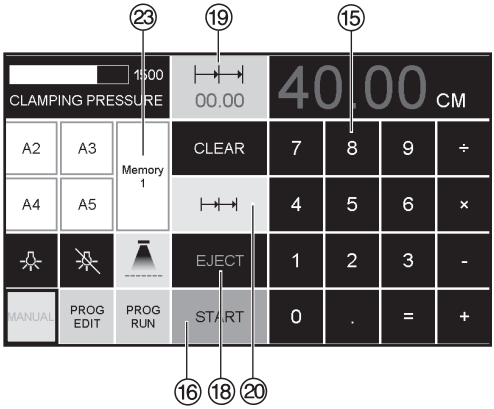

Выход бумаги (выталкивание)

Если после ввода размера нажать кнопку START ⑯ вместо кнопки EJECT ⑱, задний упор движется вперед к отметке чтобы можно было вынуть бумагу. После этого, задний упор движется к последнему заданию.

Многократный рез

- Задайте размер многократного реза на клавиатуре ⑮
- Перемещение к отметке кнопкой пуска START ⑯
- Подвиньте бумагу к заднему упору
- Нажмите многократный рез ⊢→→⊣ ⑳
- Многократный рез указан сверху слева рядом с 00.00 ⑲
- Задайте размер многократного реза. (Буквы отображены красным цветом)
- Нажмите START → задний упор будет передвигаться в положение многократного реза
- Эта процедура повторяется каждый раз при активации реза.

Выход из режима программирования

- Нажмите многократный рез ⊢→→⊣ ⑳ (желтым). Знак многократного реза и значение удаляются.

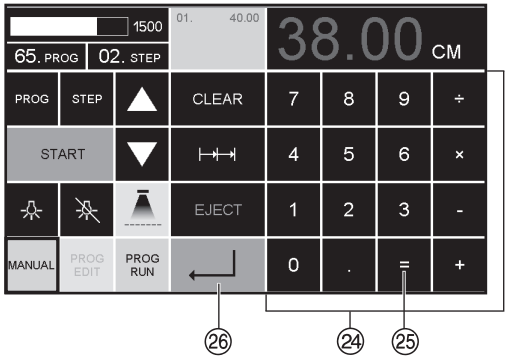

Функция калькулятора ㉔

- вычислите требуемый размер, напр., 40 - 2 ⊟ ㉕ → ↵ ㉖ , машина переместится в позицию 38.

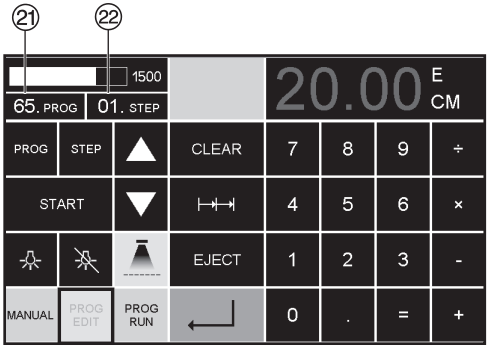

Программирование

Пульт управления позволяет запомнить 99 программ с 99 запрограммированными шагами. Один шаг представляет один размер. После ввода номера программы можно изменять шаги программы с помощью кнопок ▼ и ▲. Первая цифра на дисплее ㉑ = номеру программы. Вторая цифра ㉒ = шагу программы. Самое маленькое значение (расстояние между задним упором и линией реза)

Отображаемый шаг программы можно в любой момент изменить. Эти программы сохраняются в памяти, когда аппарат выключен.

Ввод программы

- Нажмите PROG EDIT → (редактирование) на дисплее отобразиться "Load program no." (загрузите номер программы)
- Введите номер программы 01 ... 99, с помощью кнопки ↵ (Верхний номер ㉑ на дисплее = номеру программы)
- Если значение указанное на дисплее не отображается, выберите другую программу
- Шаг программы "01 Шаг" 00.00 ㉒ (Вторая цифра на дисплее ㉒ шагу программы)
- Введите размер или переместите ограничитель до желаемого размера при помощи ручного колеса ⑦.
- Сохраните измерение ↵, появится следующий шаг программы
- Войдите в следующее измерение и помощью ↵ Enter сохраните измерение и т.д.
- Если введенная программа требуется, немедленно нажмите → PROG RUN
- Нажмите Enter ↵
- Нажмите START
- Выйдите из программы нажав MANUAL

Отмена программы

- Нажмите PROG EDIT
- Нажмите 3 x PRG "Delete step no." → шаг удалится
- Введите номер программы
- Нажмите Enter ↵
- Нажмите Enter ↵

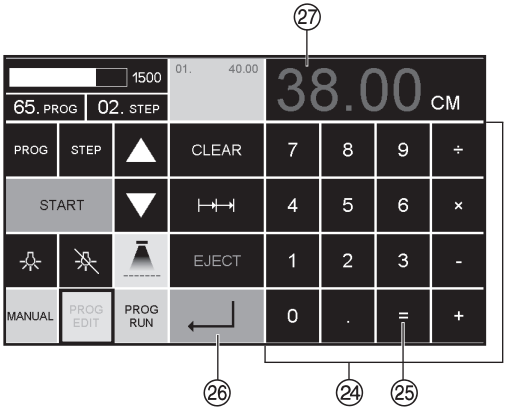

Функция калькулятора ㉔ в программе

- Нажмите на кнопку PROG EDIT
- Введите номер программы
- Введите первый шаг программы напр., стартовый размер 40
- Сохраните с помощью кнопки Ввод ↵
- вычислите требуемый размер, напр., 40 - 2 ⊟ ㉕ → ↵ ㉖ , рассчитанный размер 38 ㉗ а замигает красным.
- С помощью повторного нажатия кнопки Ввод ↵ ㉖ рассчитанный размер сохранится в соответствующем шаге программы.

Адаптирование программы в случае перекоса изображения на разрезаемом листе.

- Нажмите PROG RUN → "Load program no." отображается на дисплее.
- Введите номер программы 01 ... 99, загрузите с помощью Enter ↵, а затем нажмите START для перехода к 1-му шагу.
- Откорректируйте позицию реза, перемещая задний упор с помощью ручного колеса
- MODIFY ㉓ (корректировка) отображается на дисплее и значение размера мигает зеленым цветом.
- Для сохранения нажмите MODIFY
- Произведите рез и поверните бумагу
- Если изображение на разрезаемом листе отклоняется, это можно подкорректировать в течении первых двух резов при помощи ручного колеса-см.выше
- Коррекция возможна только во время первых двух резов
- После закрытия PROG RUN первоначальные данные сохраняются снова.

Удаление шага из программы

- Нажмите PROG EDIT
- Введите номер программы
- Выберите программу кнопкой перемещения курсора вверх ▲/вниз ▼ Удерживайте STEP до появления "Delete program no."
- Нажмите 2 раза Enter ↵

Вставка шага в программу

- Нажмите PROG EDIT
- Выберите программу
- Нажмите 2 раза STEP "Insert step no."
- Введите шаг например 02
- Подтвердите, нажав Enter ↵
- Введите значение
- Сохраните значение с помощью ↵
- Позиция реза может быть указана на экране при помощи кнопок перемещения курсора вверх ▲ / ▼ вниз

Изменение шага программы

- Нажмите PROG EDIT
- Выберите программу, подтвердите кнопкой Enter ↵
- Прокрутите с помощью STEP до появления "Load step no."
- Введите шаг позиции, например 02
- Подтвердите кнопкой Enter ↵
- Введите размер, подтвердите кнопкой Enter ↵
- Введите новый размер, сохраните размер с помощью ↵.

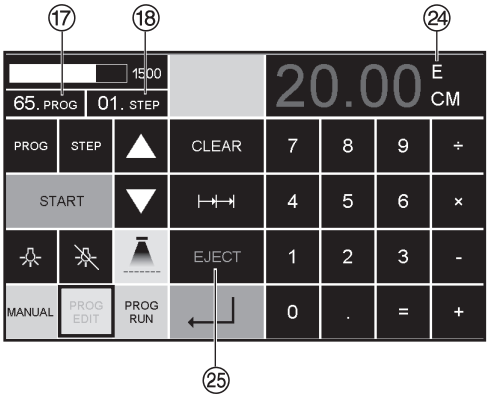

Программирование функции выталкивания.

- Если в начале программы вам необходимо отрезать размер менее 30 см и затем более 40 см, введите EJECT ㉔ после первого реза, таким образом бумага выдвинется вперед
- EJECT функция может быть добавлена каждый раз при введении и сбрасывании измерений прежде чем перейти к следующим измерениям. Когда EJECT функция запрограммирована "E" ㉔ появляется на дисплее справа вверху.
- Ведение Eject функции впоследствии в программу. Выберите программу и двигайтесь к шагу, который надо изменить при помощи клавиш вверх ▲ / вниз ▼. Введите новые измерения и прежде, чем нажать клавишу ввод, нажмите кнопку EJECT ㉕.

Пример программирования функции выталкивания.

- Нажмите PROG EDIT
- Ведите номер программы 08
- Нажмите Enter ↵,
- Введите шаг программы, например 30 см
- Нажмите Enter ↵,
- Введите шаг программы, например 40 см. Нажмите EJECT и с помощью Enter ↵ сохраните размеры.

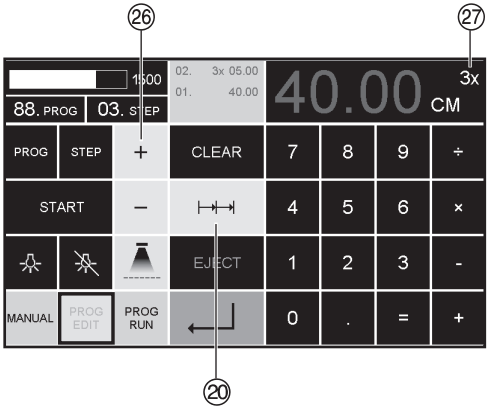

Пример работы

- Нажмите PROG RUN
- Введите номер программы 08
- Нажмите Enter ↵,
- Нажмите START, настройте измерение
- Вставьте бумагу
- Сделайте рез 1
- После реза произойдет выталкивание бумаги, после этого разверните бумагу
- Задний упор переместится ко второму шагу программы 2
- Сделайте рез 2

Программирование размера многократного реза

- Нажмите PROG EDIT
- Введите номер программы
- Введите первый шаг программы, например измерение 40 см
- Сохраните измерение при помощи Enter
- Нажмите функцию многократного реза, обозначение ⊢→→⊣ ⑳
- Введите количество я резов ㉖ при помощи кнопки + ㉗ (максимальное количество резов-15)
- Сохраните с помощью Enter ↵

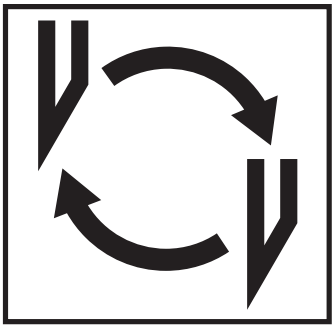

Если ухудшается качество реза:
- Проверьте глубину реза (см. страницу 32).
- Проверьте марзан (см. страницу 28).
- Замените или заточите нож (см. страницы 24 - 32).

Если высота ножа уже меньше 83 мм/3,29 дюйма, то повторное затачивание не возможно.
Нужно заменить нож.
Нож может быть заточен квалифицированным специалистом.

⚠ Опасно! Можно получить травму! Нож очень острый. Не снимайте и не транспортируйте нож без защиты. Замена ножа должна производиться обученным персоналом.

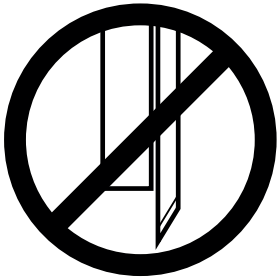

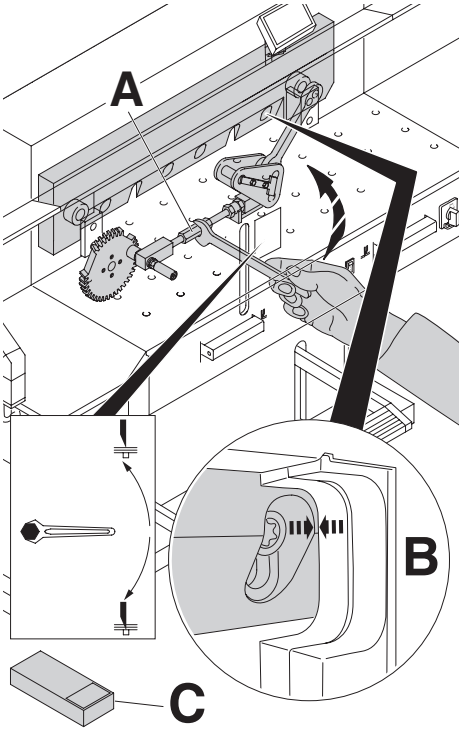

Крутите гайку (**A**), настройки глубины реза, вверх до тех пор, пока углубление винта ножа совпадет с углублением в раме (**B**).
находится в наборе инструментов (**C**).
Уберите гаечный ключ.

⚠ **Опасно! Риск получения травмы.**

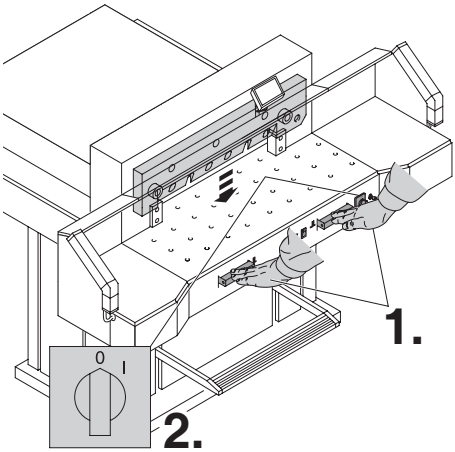

Опустите нож в нижнее положение,нажав обе кнопки (**1.**).
Удерживая нажатой одну из кнопок, выключите главный выключатель (**2.**).

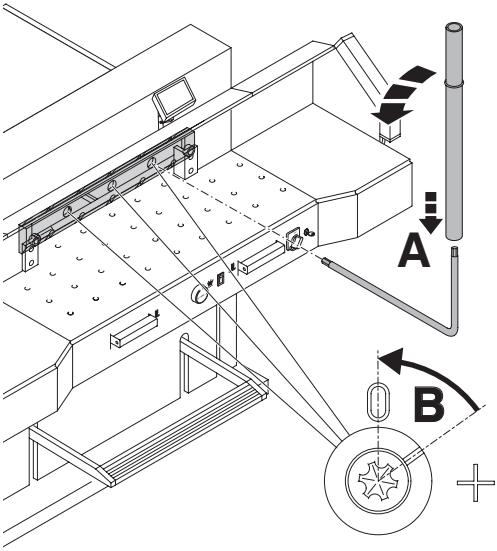

Видны 3 эксцентрика. Их надо повернуть против часовой стрелке в положение "0" специальным ключом, используя трубку - удлинение (**A**) (в наборе инструментов).
Прорезь должна соответствовать положению "0" (**B**).

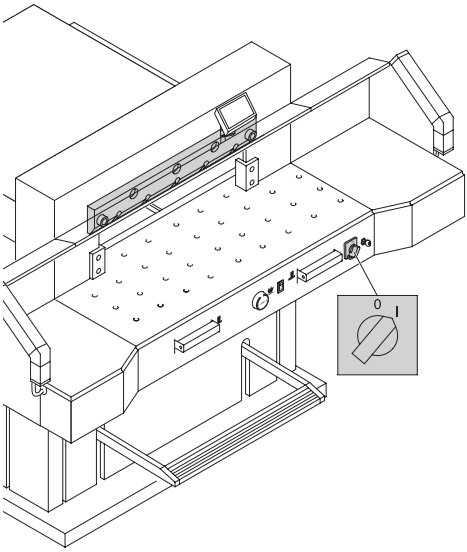

Уберите специальный ключ и включите сетевой выключатель, пока нож не вернется в исходное положение.

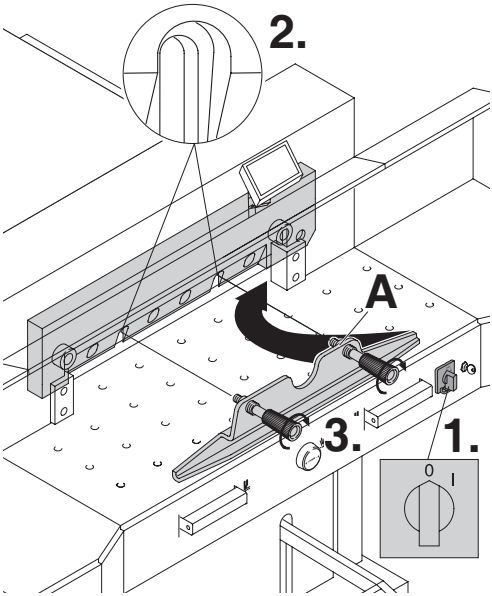

Установите сетевой выключатель в положение "0" (**1.**)
Удалите 2 винта, крепящие нож, из продолговатых отверстий (**2.**). Затем установите приспособление для смены ножа (**A**) на место и приверните его к ножу (**3.**).

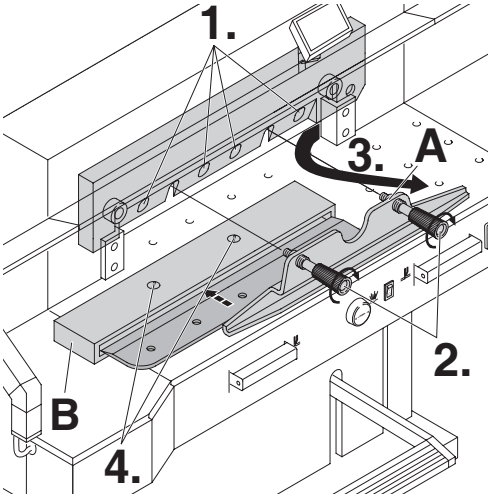

Открутите 4 винта, крепящие нож, (**1.**)
Немного ослабьте рукоятки (**2.**) приспособления для смены ножа (**A**) и удалите нож вниз из машины (**3.**).
Поместите нож в защитный футляр (**B**) и закрутите винты (**4**).

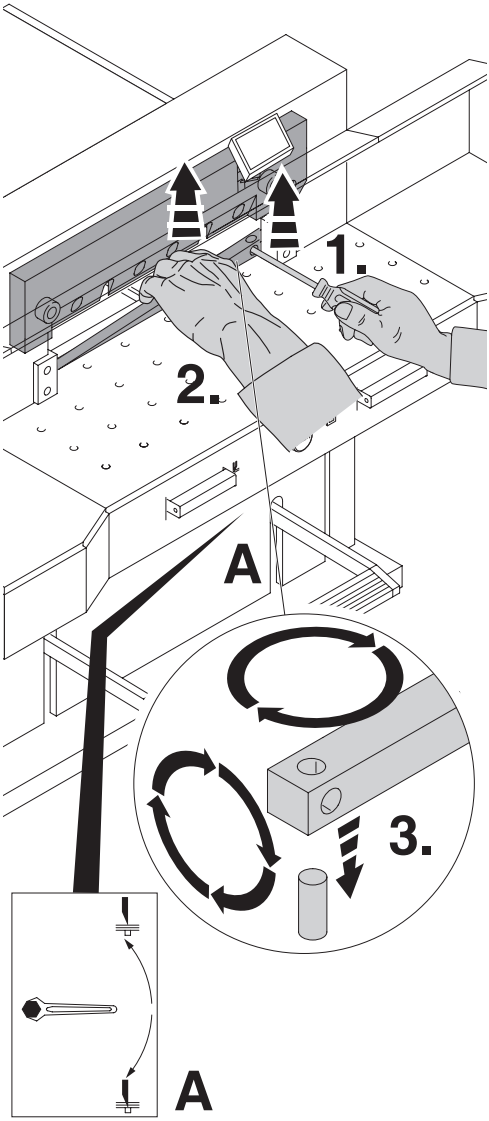

Небольшой отверткой извлеките марзан. При необходимости марзан можно повернуть или заменить. (Марзан можно использовать восемь раз).

Замена марзана (не ножа)

- Крутите гайку (**A**), настройки глубины реза, вверх до тех пор, пока углубление винта ножа совпадет с углублением в раме (**B**)., смотрите стр. 25. (В противном случае первый рез будет слишком глубоким).
- **Удалите гаечный ключ.**
- Удалите марзан согласно рисунку.
- Поверните марзан (новой гранью к ножу) и установите его на штифт.

⚠ **Опасно! Можно получить травму!**

Проверка реза после замены марзана (не ножа)

- Положите бумагу и произведите рез.
- Если последний лист бумаги полностью не разрезается по всей длине реза, поверните регулировку глубины реза (**A**) на 1/12 оборота вниз, используя гаечный ключ.
- Если опять последний лист бумаги разрезан не весь, повторите процедуру до полного разрезания последнего листа.

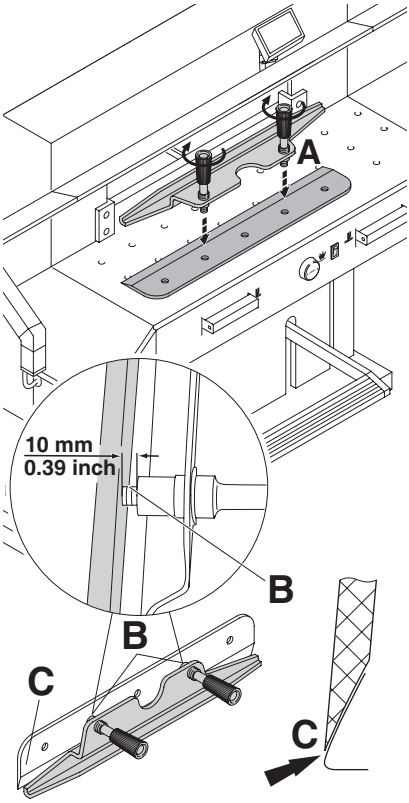

Осторожно выложите заменяемый нож из ящика и вкрутите рукоятки приспособления для замены ножа следующим образом: (**A**)

- Убедитесь, что зазор составляет 11 мм или 0.43 дюйма (**B**).
- Нож должен быть закрыт (**C**).

⚠ **Опасно! Можно получить травму!**

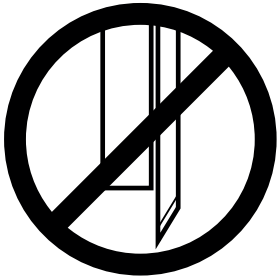

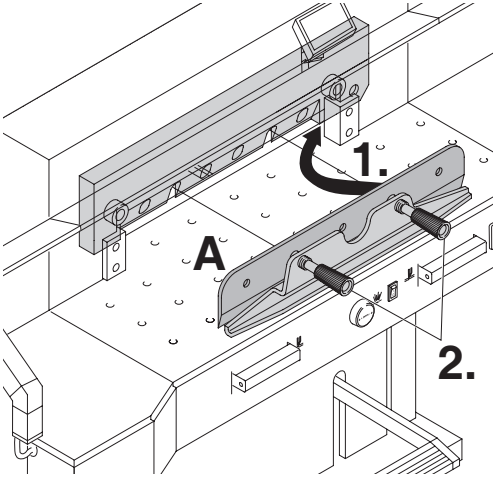

Поместите заменяемый нож с установленным приспособлением для смены ножа (**A**) (**1.**), в держатель ножа и сдвиньте его вверх до упора и закрутите рукоятки (**2.**).

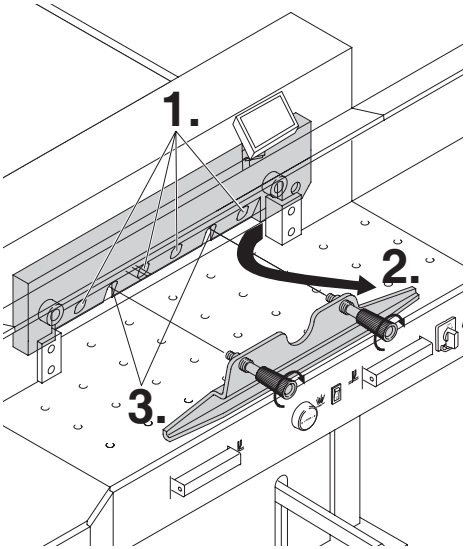

Слегка закрутите 4 из 6 крепящих нож винтов (**1.**). Удалите приспособление для смены ножа (**2.**). Слегка закрутите остальные, крепящие нож, винты (**3.**).

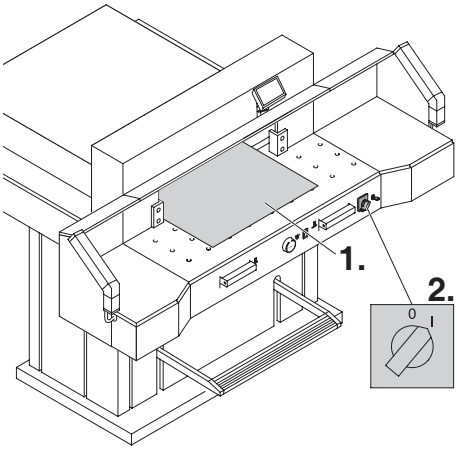

Удалите все инструменты и поместите два листа бумаги по всей длине реза (**1.**). Включите сетевой выключатель в положение "I" (**2.**).

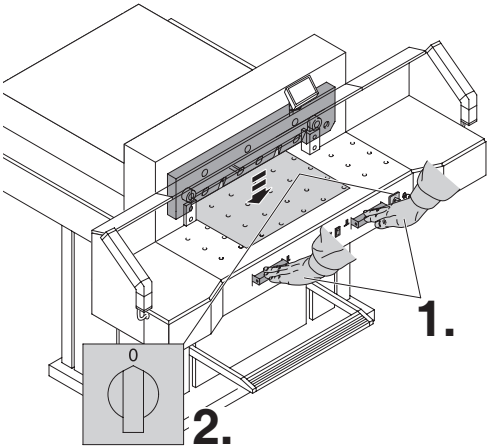

Опустите вниз нож, нажав обе кнопки (**1.**). Удерживая одну из кнопок нажатой, выключите основной выключатель (**2.**).

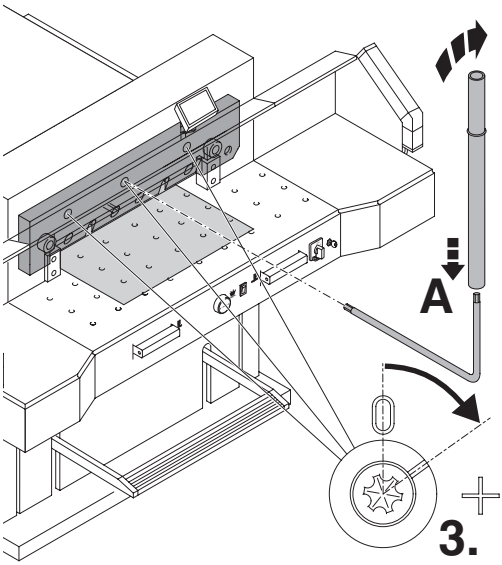

Используя специальную отвёртку (**A**), крутите 3 эксцентрика (**3.**) вниз до тех пор, пока лист бумаги не будет отрезан по всей длине ножа. (Нож должен быть параллелен марзану и не слишком глубоко врезаться в него).

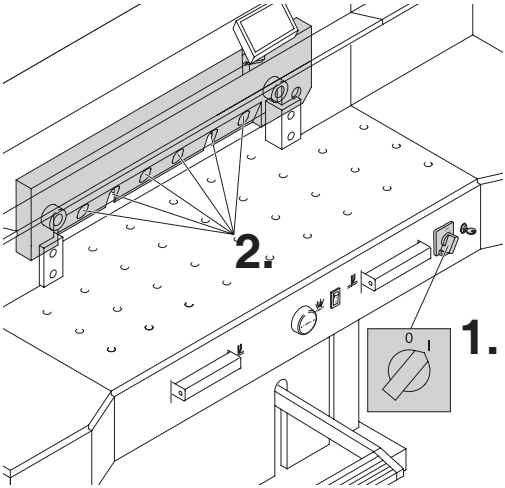

Поверните главный выключатель в позицию "I" (**1.**). Нож вернется обратно в верхнее положение. Крепко затяните на ноже все винты (**2.**).

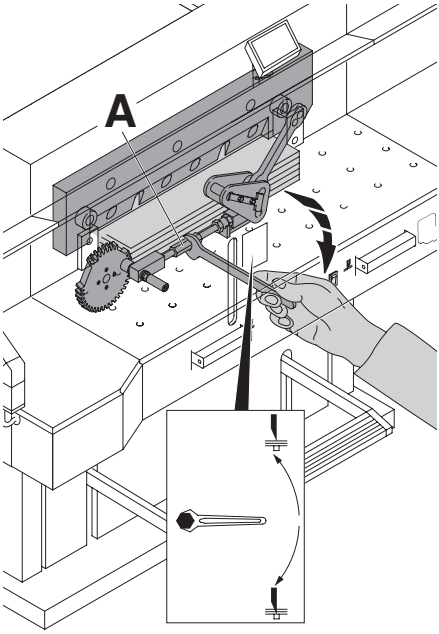

Выполните пробный рез стопы бумаги. Если последний лист будет не прорезан или прорезан не полностью, постепенно поворачивайте рукоятку настройки глубины реза (**A**) на 1/12 вниз до тех пор, пока все листы не будут полностью разрезаны. Не устанавливайте нож слишком низко, так как в этом случае, он быстрее затупится.

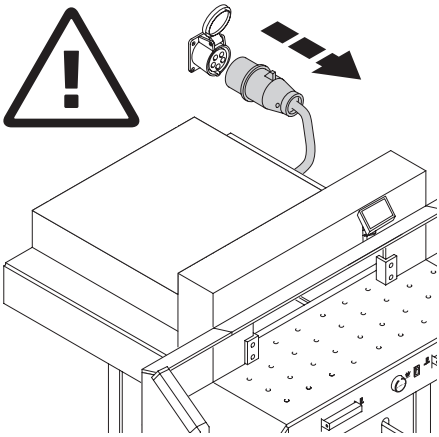

⚠ **Опасно!**

- Техобслуживание должно производиться только обученным персоналом.
- **Отключите питание перед началом профилактических работ или перед удалением крышки.**

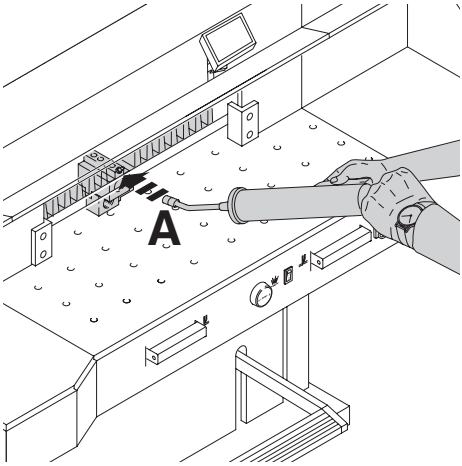

Еженедельно смазывайте задний упор (**A**) через масленый ниппель с помощью шприц-масленки. Выдвиньте задний упор, как можно ближе вперед (используйте специальную смазку для режущих станков).

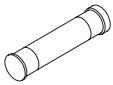

Картридж со смазкой
- No. 9800 933

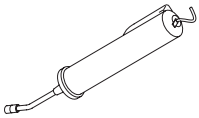

Шприц-масленка
- No. 9004 683

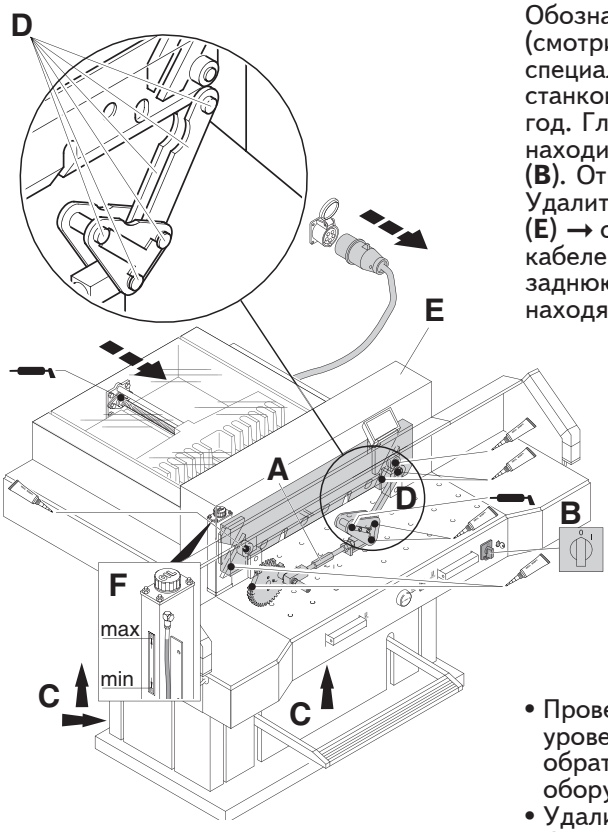

Обозначенные детали машины (смотрите рисунок) (используйте специальную смазку для режущих станков) смазывайте дважды в год. Главный выключатель должен находиться в положение "0" (Выкл.) (**B**). Отключите машину от сети питания. Удалите верхнюю переднюю панель (**E**) → обращайтесь осторожней с кабелем. Удалите нижнюю панель и заднюю деревянную панель (**C**). Ключи находятся в ящике для инструментов.

Нет. 9000 625

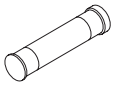
Нет. 9800 933

Нет. 9001 828

- Проверьте наличие масла (**F**). Если уровень масла ниже минимального, обратитесь к вашему поставщику оборудования.
- Удалите всю бумагу.
- Смажьте машину густой смазкой.
- Проверьте износ 4 соединительных шпилек и 2 толкателей (**D**). Если ужно, вызовите сервисную службу.
- Установите все панели на место.

Если машина работает с повышенной нагрузкой (более 5 часов в день), то работы по техническому обслуживанию должны производиться чаще.

= **Точки смазки машины**

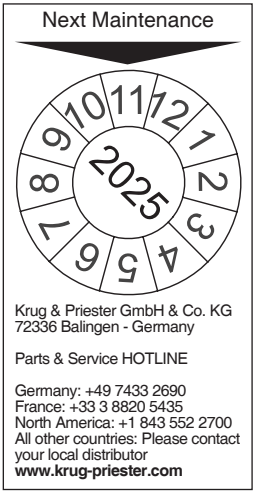

Ежегодный технический осмотр.
Для поддержания безопасной эксплуатации и предотвращения преждевременного износа, мы рекомендуем проводить ежегодное техническое обслуживание квалифицированными техническими специалистами.

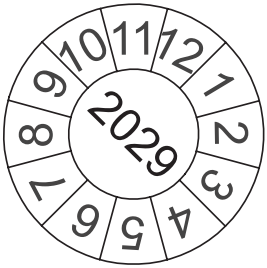

Тест безопасности
Правила техники безопасности устанавливаются в соответствии с предписаниями той страны, в которой работает резальная машина. Производителем рекомендуется проверка безопасности уполномоченной сервисной группой каждые 5 лет.

Аппарат не работает!

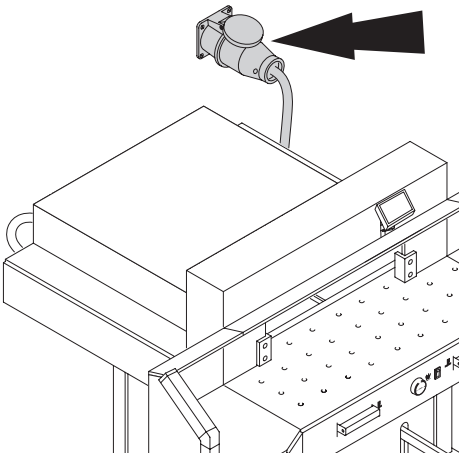

Включён ли резак в сеть?

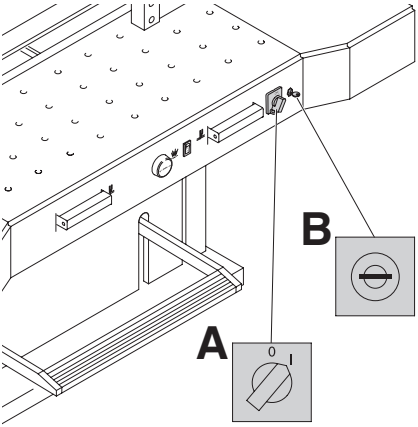

Основной выключатель в положении "I"? (**A**).
Включена ли система контроля? (**B**).
(Поверните ключ вправо).
Проверить предохранители и автоматы защиты сети!
Процедура реза (см. страницу 15).

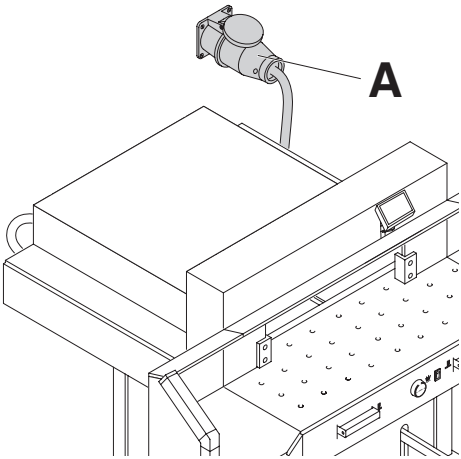

Машина не работает после переустановки на другое место.

Если машина не работает, необходимо изменить фазировку.
Электрическая схема машины выполнена в соответствии со стандартами IEC.
Мы рекомендуем произвести изменения фазировки в розетке. Можно также произвести изменение подключения в вилке, поменяв местами "L1" и "L2".

⚠ **Опасно!**
Неправильное подключение может привести к травмированию оператора.
Эту работу должен выполнять квалифицированный электрик.

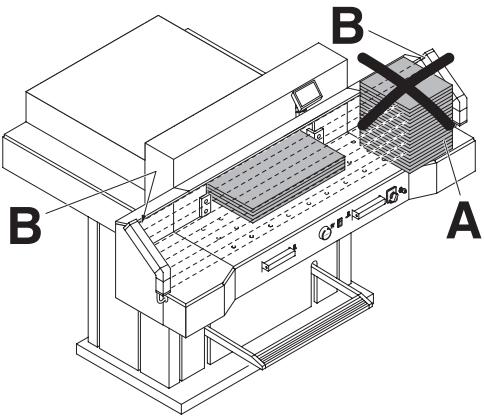

Рез не может быть сделан.

- **Прерван и/или загрязнен защитный световой барьер.**
  Удалите все помехи из зоны безопасности (**A**) и очистите стекла фотоизлучателя (**B**) и фотоприемника **B**).
- **Размер не установлен правильно.**
  Снова нажмите кнопку Start.
- **Не устанавливается размер менее 9 сантиметров.**
  Снимите пластину фальш прижима и положите в **предусмотренный для нее держатель**. (смотрите станицу 14).

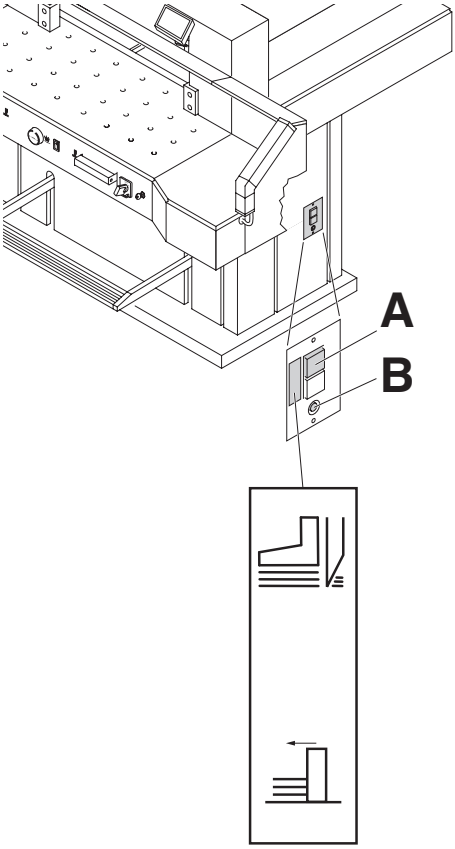

Резак выключился:

- **Черезмерная перегрузка резака.**
  Выступает кнопка безопасности (предохранитель защиты). (**A**).
  Нажмите кнопку безопасности (предохранитель защиты) (**A**).
- **Резак заблокирован.**
- **Нож затупился.**
  Устраните неполадку, затем нажмите кнопку-предохранитель (**A**).
- **Заблокирован задний упор**
  Сработал предохранитель (**B**).
  Устраните причину и нажмите на кнопку предохранителя (**B**).

Кнопка предохранителя для:

A = Привод ножа

B = Привод заднего упора

A

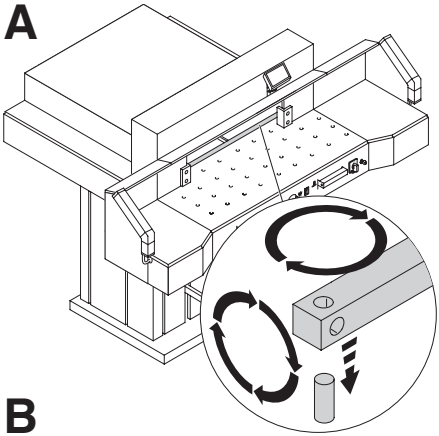

B

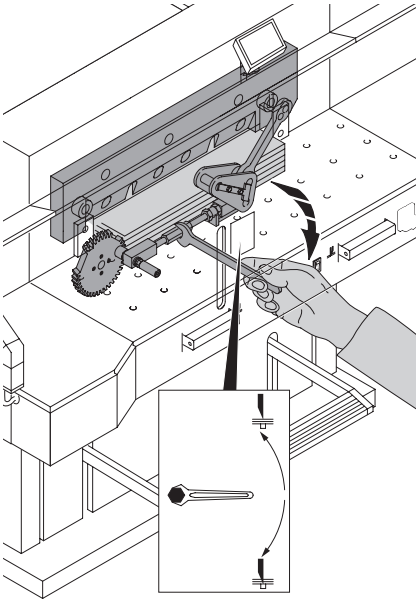

C

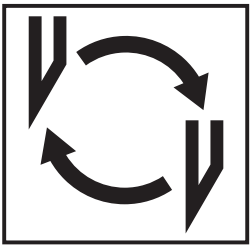

Не разрезается последний лист:

- Поверните или разверните вокруг оси марзан (**A**).
- Настройте нож винтом, регулирующим глубину реза (**B**). (смотри стр. 32).

Плохое качество реза или нож застревает в стопе с бумагой.

- Замените нож (**C**) (смотри стр. 24-32).

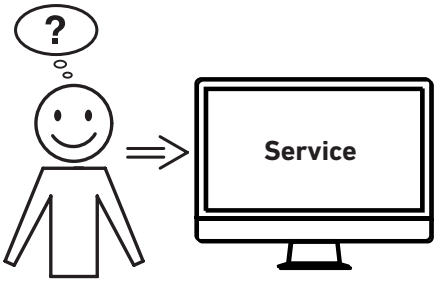

Мотор вращается, но нож не опускается в нижнее положение.

- Сработал защитный тормоз! Свяжитесь с сервисной службой!

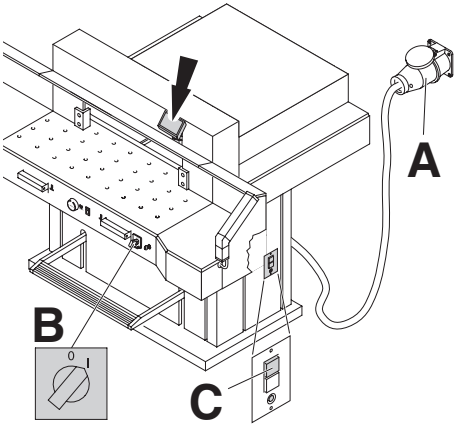

Дисплей не светится.

- Включён ли резак в сеть (**A**)?
- Основной выключатель в положении "I" (**B**)?
- Нажмите зеленую кнопку безопасности (предохранитель защиты)! (**C**).
- Проверить предохранители и автоматы защиты сети!

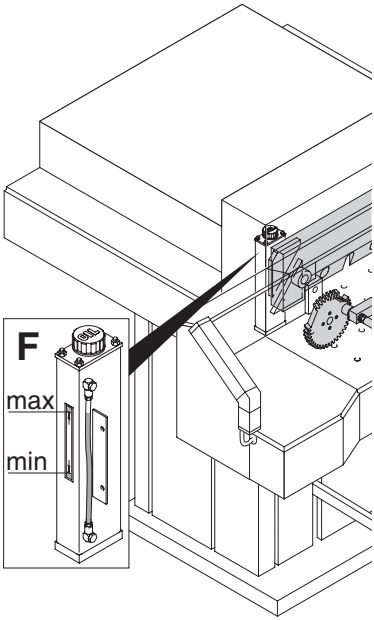

Нет давления прижима

- Масло в гидросистеме необходимо пополнить.
  Обратитесь к поставщику оборудования.

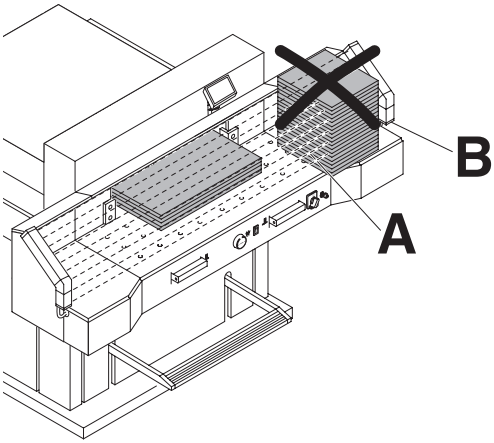

Проблемы с защитным световым барьером

Рез не может быть произведен:

- Удалите все посторонние предметы из зоны (**A**)
- У передатчика и приемника есть индикатор (**B**)
  Зеленый = готов для работы
  Красный = световой барьер прерван или ошибка.

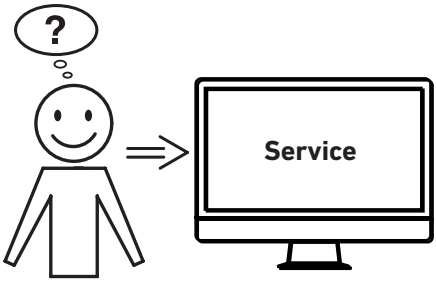

Не удается устранить проблему вышеуказанными способами?

→ Контактные данные: сервисная служба
- **www.krug-priester.com**
- **service@krug-priester.com**

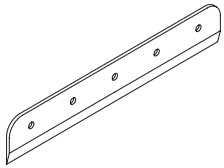

Нож HSS
• No. 9000 141

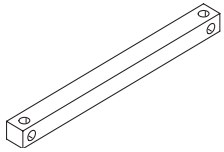

Марзан (6 штук)
• No. 9000 039 (красный)
• No. 9000 307 (серый)

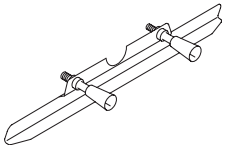

Приспособление для замены ножа [1]
• No. 9000 514

Трубка для смазки [1]
• No. 9000 625

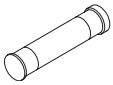

Картридж со смазкой
• No. 9800 933

Кисть
• No. 9001 828

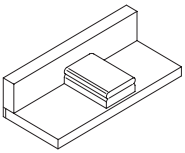

Сталкиватель стопы [1]
• No. 9000 521

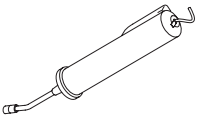

Шприц-масленка
• No. 9004 683

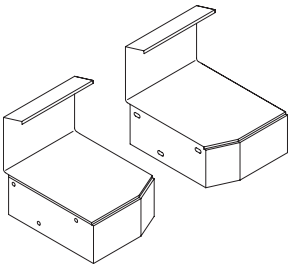

Левый и правый боковые столы
• No. 9000 551

[1] включается в поставку оборудования

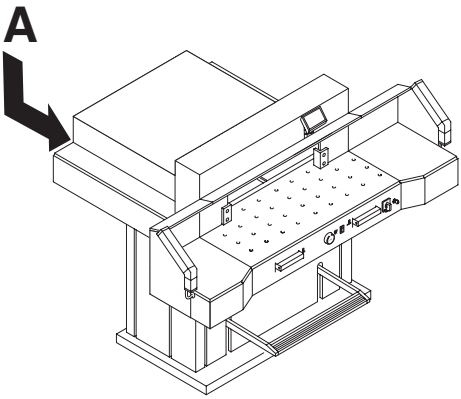

Технические данные:
- Потребление тока:
  400 V, 3P+N+PE
  220 V, 3P+PE
- Длина реза: 720мм
- Высота реза: 80мм
- Глубина стола: 720мм
- Уровень шума по EN 13023: 72 dB (A)
- Минимальные требования к размеру помещения (ширина x глубина x высота) 1305/2100[1]мм x 1540/1600[1]мм x 1335мм
- Марка провода:
  400 V: 5 x 1,5 mm^2, 16 A
  220 V: 4 x AWG 14, 20 A
- Давление прижима: 250 daN, max 2000 daN
- Вес: 588 kg, 628 kg[1]
- Емкость масла гидравлики: 1,5 л. HLPD, коэффициент вязкости 46$мм^2$ в секунду, в соответствии со стандартом DIN 51562.
  Отработанное масло следует утилизировать в специальном месте.

[1] с боковыми столами

Точные технические данные можно увидеть на наклейке с технической спецификацией на машине (**A**).
Схема электрических соединений находится в отсеке электрооборудования.
При оформлении заявки по гарантии, указывайте серийный ном ер уничтожителя, который расположен на шильдике машины.

Предохранительный световой барьер.
- Общее время срабатывания устройства безопасности: 120
- Разрешение 14мм/минимальная дистанция: 250мм
- Разрешение 24мм/минимальная дистанция: 320мм
- Разрешение 39мм/минимальная дистанция: 440мм

Температура окружающей среды
10^0C-60^0C
Влажность воздуха (не конденсат)
15%-95%

Фирма Krug + Priester прошла следующую сертификацию:

- система управления качеством в соответствии с DIN EN ISO 9001
- система экологического менеджмента в соответствии с DIN EN ISO 14001
- система управления энергопотреблением в соответствии с DIN EN ISO 50001

Этот резак одобрен независимой лабораторией по безопасности и в соответствии с EC - правилами 2006/42/EG и 2014/30/EG.

Информация об уровне шума:
Уровень шума составляет 72 db (A) в соответствии EN 13023.

Данные могут изменяться без уведомления.

Декларация о соответствии ЕС

- Мы декларируем, что очистители воздуха

	GS- IDENT. No.	UL- IDENT. No.
7260	**11072101**	**10072101**

- соответствует следующим положениям, применяемым к ним

2006/42/EG:
ЕС директива по машиностроению

2014/30/EU:
EMV директива по электромагнитной совместимости (переносимости).

2011/65/EU, 2015/863/EU
директива Европейского Союза, ограничивающая содержание вредных веществ.

- Применимые единые стандарты, в частности

EN 60204-1; EN 1010-1; EN 1010-3; EN 55014-1; EN 55014-2;
EN 61000-3-2; EN 61000-3-3; EN ISO 12100;
EN ISO 13857; EN ISO 11204; EN 13023; EN ISO 13849-1;
BS EN 60204-1; BS EN 1010-1; BS EN 1010-3; BS EN 55014-1; BS EN 55014-2;
BS EN 61000-3-2; BS EN 61000-3-3; BS EN ISO 12100;
BS EN ISO 13857; BS EN ISO 11204; BS EN 13023; BS EN ISO 13849-1

14.02.2022
Дата

Официальный представитель по технической документации

Krug & Priester GmbH & Co. KG
Simon-Schweitzer-Str. 34
D-72336 Balingen (Germany)

Daniel Priester
- Директор -

IDEAL

Made in Germany

Krug & Priester GmbH & Co. KG
Simon-Schweitzer-Str. 34
D-72336 Balingen (Germany)
www.krug-priester.com

IDEAL 7260 RU 9700186 02-2024 20240215zm