IDEAL

KRUG+PRIESTER

ثاقبة الأقراص الصلبة

Hard-drive Punch

تعليمات التشغيل

Operating Instructions

IDEAL 0101 HDP

www.ideal.de

من فضلك قم بقراءة تعليمات التشغيل قبل تشغيل الماكينة مع ضرورة إتباع احتياطات الآمان

Please ensure to read this operating manual befor starting the machine for the first time and please strictly follow the safety instructions mentioned herein. This manual must be available at any time.

لا يُسمح بالاستعمال من قِبَل الأطفال!
هذا الجهاز غير مناسب للاستخدام في الأماكن التي قد يتواجد فيها الأطفال.

No operation by children!
This device is not suited for use at locations where children might be present!

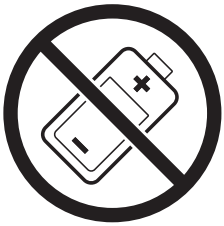

لا تقم بسحق البطاريات/المراكمات القابلة لإعادة الشحن!

Do not destroy accumulators/batteries!

لا تستخدم مواد التنظيف القابلة للاشتعال!

Do not use any flammable cleaning agents!

يتعين عدم استخدام علب الإسبراي المحتوية على مواد
قابلة للاشتعال بالقرب من آلة تمزيق الورق!

Do not use any spray cans with flammable content near to the document shredder!

احترس، هناك أجزاءٌ متحركة!

Warning, moving parts!

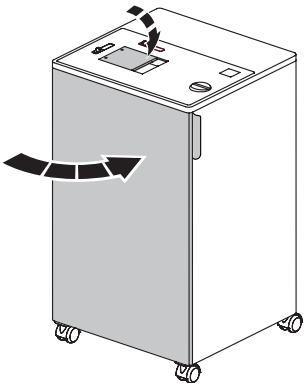

تشغيل الآلة يكون ممكناً فقط بعد إغلاق الباب وإغلاق غطاء فتحة الرمي!

The door and the feeding flap must be closed when operating the machine!

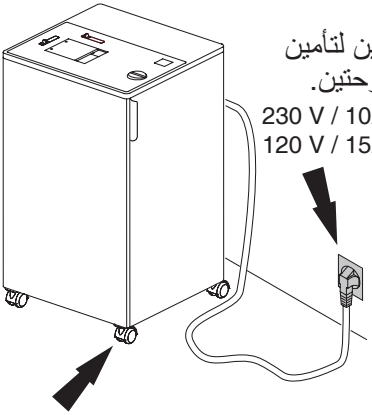

تأكد من توصيل جميع ملحقات الماكينة بشكل صحيح

يجب تأمين الجهاز ضد التحرك بواسطة عجلتي توجيه قابلتين لتأمين القفل. وتحقق قبل التحريك من تحرير عجلتي التوجيه المكبوحتين.

Ensure free access to mains.
Use two lockable swivel castors to secure the device from rolling away. Make sure the swivel castors are unlocked before moving the device!

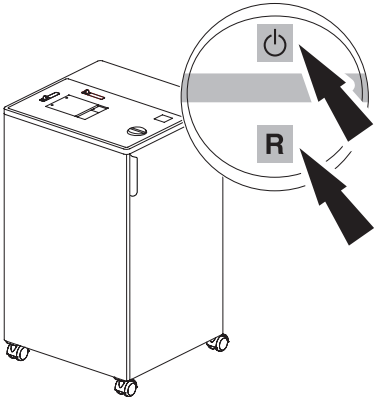

التوقيف السريع! إضغط على "R" أو على إشارة ⏻ !

Quick stop → press "**R**" or ⏻!

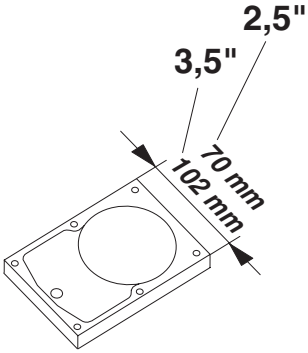

الآلة يمكن إستخدامها لثقب الأقراص
الصلبة بحجم " 2.5 و حجم " 3.5

The machine is designed to punch hard drives only. Sizes 2,5 and 3,5 inches.

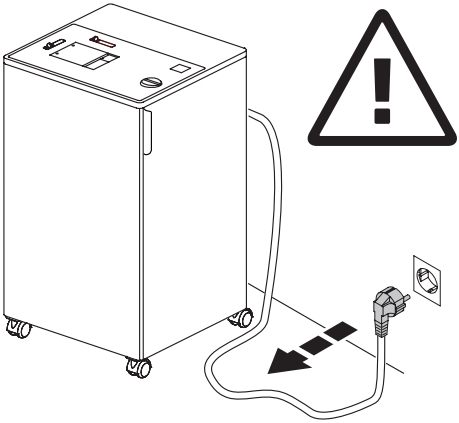

عند التنظيف عليك سحب قابس الكهرباء!
لا تقم بالتصليح بنفسك ! إنظر صفحة 16.

Remove the plug before cleaning the machine!
Do not perform any repairs on the machine! See page 16.

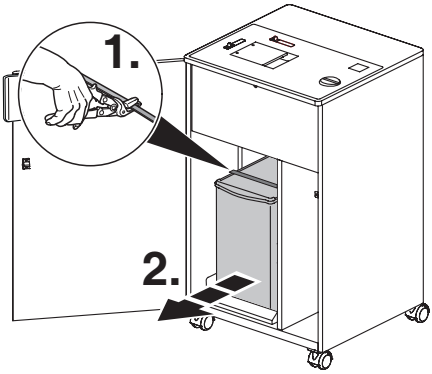

إنزع قطعة الأمان الخاصة بالنقل
إنزع الرابط وخذ الوعاء.

Remove transport safety device
Remove the band and take out the container.

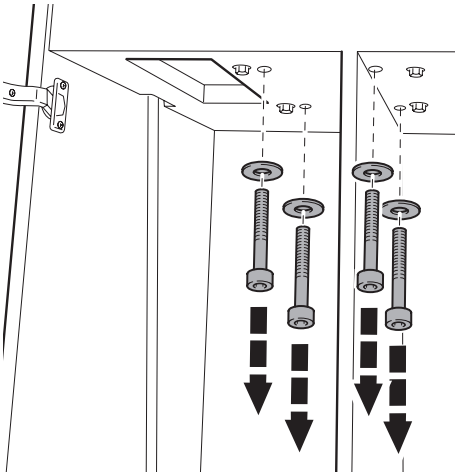

إنزع البراغي الغاطسة السداسية الأربعة M8x50 مع الروندله.

Remove 4 hexagon socket screws M 8 x 50 and washers.

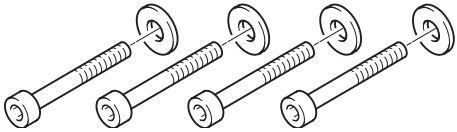

عند النقل يجب نقل الآلة وهي موضوعة أفقياً وبإستخدام قطعة الأمان الخاصة بالنقل.

The transport safety device must be used when transporting the machine in horizontal position.

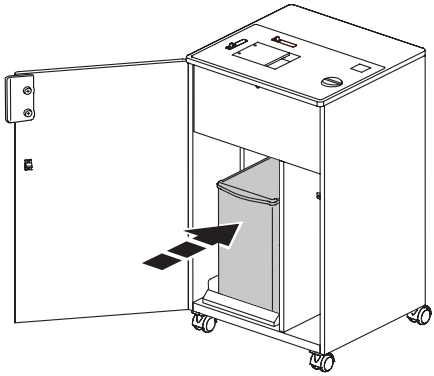

إدفع الوعاء إلى داخل الآلة.

Put the container into the machine.

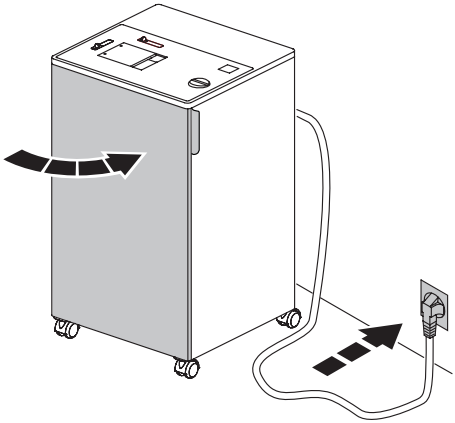

أغلق الباب وصل قابس الكهرباء

Close the door.
Plug into the wall socket.

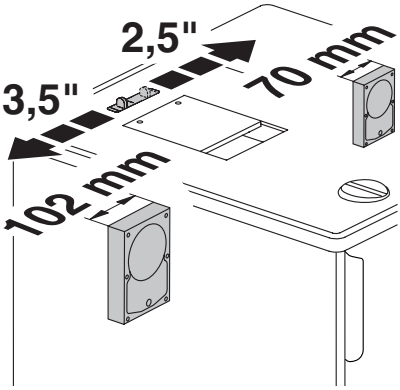

حدد حجم القرص الصلب المطلوب.
القرص الصلب بحجم " 2.5 بعرض 70 ملم
ضع المؤشر المنزلق على رقم " 2.5
القرص الصلب بحجم " 3.5 بعرض 102 ملم
ضع المؤشر المنزلق على رقم " 3.5
إنتباه!
يجب تحديد وضعية المؤشر المنزلق
ليتناسب مع حجم القرص الصلب.

- إذا كانت وضعية المؤشرخاطئة
  فلا يوجد ضمانة على فناء
  كامل المعلومات.
- إذا كانت وضعية المؤشر خاطئة
  فقد يؤدي ذلك لتلف الجهاز.

Set the hard drive size.
2,5" hard drive B=70 mm)
→ slide bar to position 2,5“
3,5" hard drive B=102 mm)
→ slide bar to position 3,5“
Warning!
It is important that the slide bar is in the correct position.

- If the slide bar is not in the corect position there is no guarantee that data will be destroyed correctly.
- Damage can be caused to the machine if the slide bar is not in the correct position.

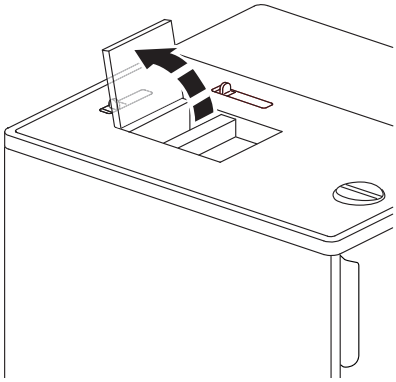

إفتح غطاء فتحة الرمي.

Open the feeding flap.

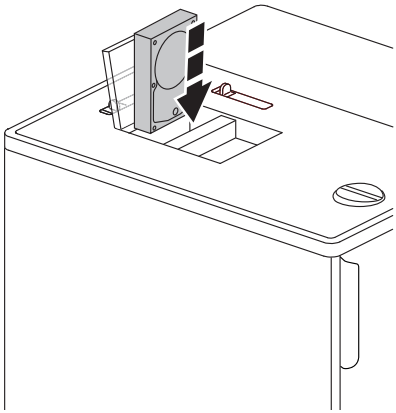

ضع القرص الصلب داخلاً.

Insert the hard drive.

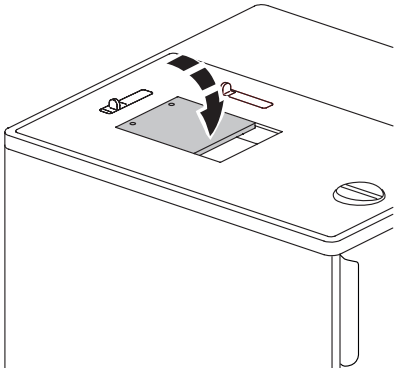

أغلق غطاء فتحة الرمي.

Close the feeding flap.

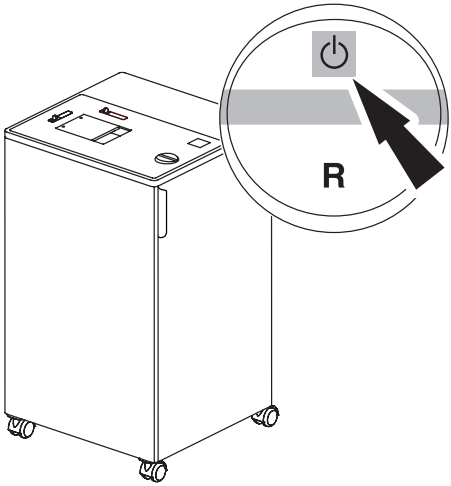

إضغط على ⏻ لتشغيل الآلة.
بعد الثقب تتوقف اللآلة عن العمل
بشكل أتوماتيكي.

Press button ⏻ → machine starts.
The machine switches off automatically after punching.

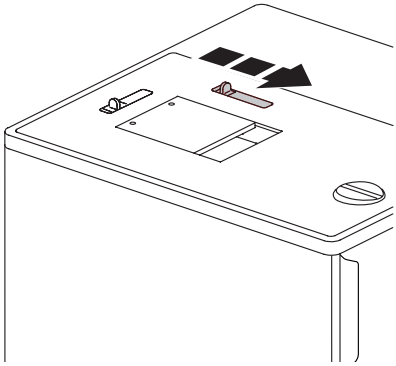

حرك المؤشر المنزلق إلى اليمين
وسوف يسقط القرص الصلب
المثقوب إلى الأسفل.

Push the slide bar to the right
→ the punched hard drive falls into the container.

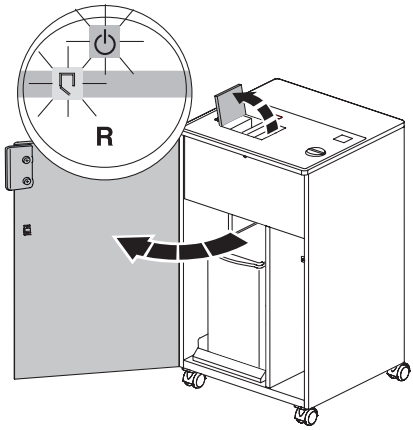

الوقف الأتوماتيكي يكون عندما يتم فتح الباب أو غطاء فتحة الرمي.
الرمز ⏻ و ⏍ يضيئان بشكل متقطع ومتبادل.

Machine stops automatically when the feeding flap or door are opened during operation. Symbols ⏍ and ⏻ flash alternatively.

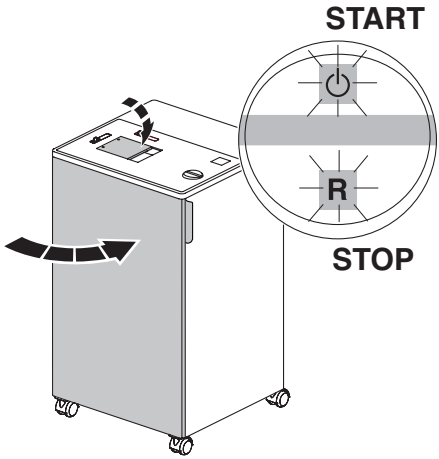

بعد إغلاق الباب وغطاء فتحة الرمي مرةً أخرى يبدأ الزر بالإضاءة المتقطعة بلونين.

- الضوء الأخضر ⏻: إستمرار بالعملية.
- الضوء الأحمر "R": إلغاء العملية.

The two-colour switch flasches when the door and feeding flap are closed.

- Green switch ⏻: continue the process.
- Red switch "**R**": cancel the process.

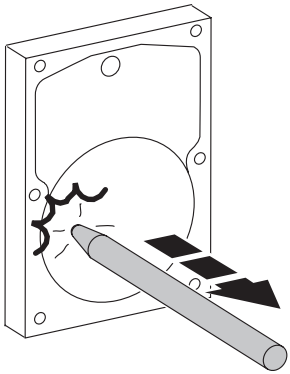

التشغيل العكسي الأتوماتيكي يكون
عندما لا تتمكن الآلة من ثقب القرص
الصلب.

Automatic return if the hard drive cannot be punchend.

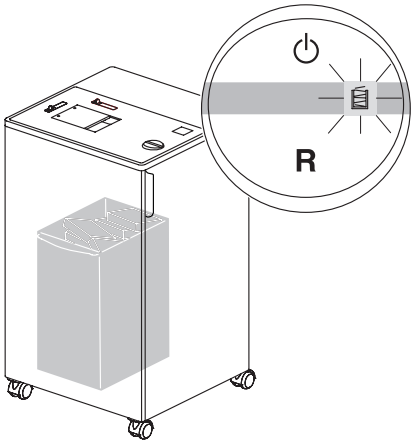

تقف الآلة عند الوصول للوزن
الأقصى في الوعاء (إمتلاء)

Machine stops automatically when the maximum weight in the container is reached.

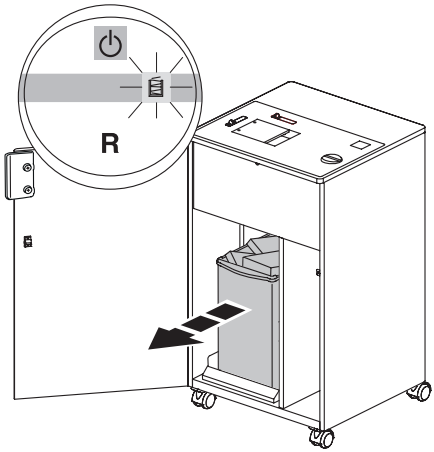

مؤشر إمتلاء الوعاء يضيئ.
قم بإفراغ الوعاء.

Level indicator lights
→ empty the container.

الماكينة لا تعمل

Machine will not start

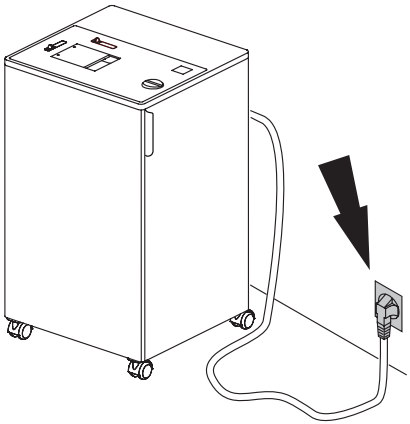

هل تم توصيل الماكينة بالكهرباء ؟

Is the machine plugged in?

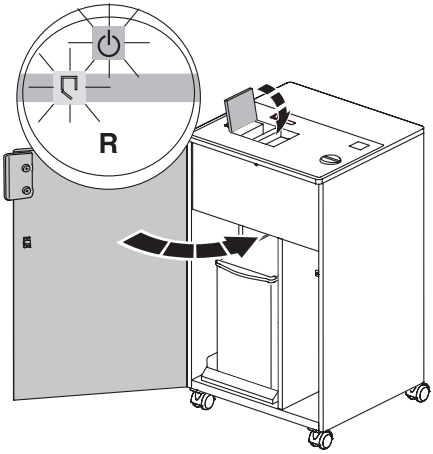

هل الأبواب أو غطاء
فتحة الرمي مفتوحة؟
قم بإغلاقها.

Is the door or feeding flap open? → Close it.

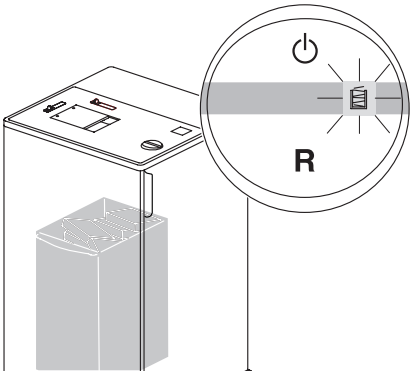

هل الوعاء ممتلئ؟
قم بتفريغه.

Container is full → empty the container.

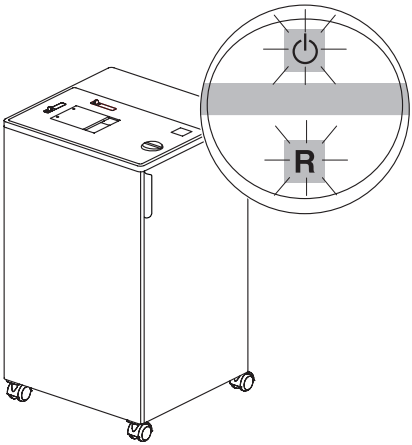

ستتوقف الآلة وسيبدأ الرمز ⏻ و "**R**"
بالإضاءة المتقطعة بالتبادل.
قم بعملية تبريد لمدة 15 دقيقة
لتبرد قطع الحماية ضد الحرارة.
بعد ذلك يمكنك التشغيل كما هو
موضح في صفحة 8.

Machine stops. Symbols ⏻ and "**R**" flash alternatively. Overload protection. Cooling down period approx. 15 minutes. Operation, as described on page 8, is now possible.

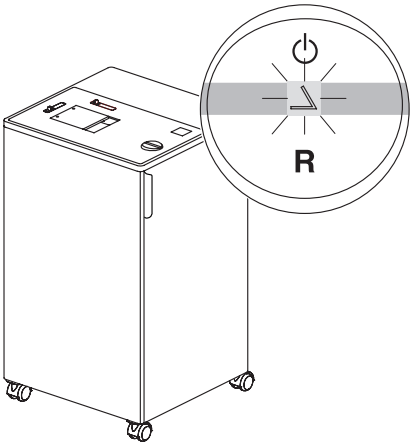

مؤشر الخلل ⚠ يضيئ بشكل متقطع.
عليك إعادة تشغيل الآلة.
إذا استمرت حالة الإضاءة المتقطعة،
أبلغ خدمة الزبائن عن ذلك.

Error display ⚠ flasches
→ Restart the machine.
If flasch continues contact your service team.

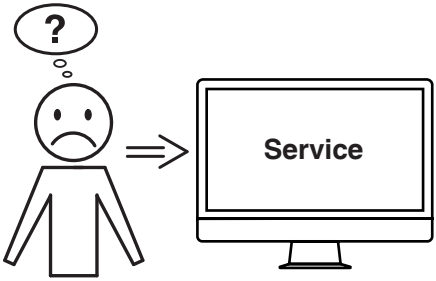

ألم تساعدكم أي من الحلول المذكورة أعلاه؟
← الاتصال: الخدمة
• **www.krug-priester.com**
• **service@krug-priester.com**

Did none of the specified solutions help you with your problem?
→ Contact: Service
• **www.krug-priester.com**
• **service@krug-priester.com**

IDEAL

مت الموافقة على هذه الآلة من قبل مختبرات
لسلامة كما أنها تتطابق مع توجيهات الاتحاد
لأوروبي 2014/35/EU و 2014/30/EU
علومات عن مستوى الصوت:
قل من المستوى المسموح به أي أقل من 70
يسيبل (A) حسب المنظمة الدولية للمعايير
أيزو) 7779.
لإيجاد المواصفات الفنية المحددة يرجى الرجوع
لى لوحة إسم الآلة. للمطالبة بحقوق الضمان
لا بد من التعرف وتحديد بيانات الآلة عبر لوحة
سمها.
حق التعديلات الفنية محفوظ.

This machine is approved by independent safety laboratories and is in compliance with the EC-regulations 2014/35/EU and 2014/30/EU.
Noise level information: The sound level at the work place is less than the EN ISO 7779 standard's maximum permi sible level of 70 dB(A).
The exact technical specifications can be found on the technical specifications sticker on the machine.
To claim under guarantee, the machine must still carry its original identification label.
Subject to alterations without notice.

لدى شركة Krug + Priester الشهادات التالية:
- نظام إدارة الجودة وفق DIN EN ISO 9001:2015
- نظام إدارة البيئة وفق DIN EN ISO 14001:2015
- نظام إدارة الطاقة وفق DIN EN ISO 50001:2018

The company Krug + Priester has the following certifications:
- Quality management system according to DIN EN ISO 9001:2015
- Environmental management system according to DIN EN ISO 14001:2015
- Energy management system according to DIN EN ISO 50001:2018

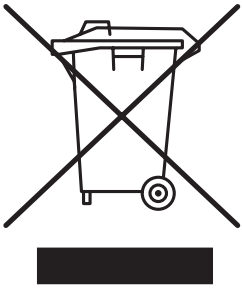

هذا الجهاز لا يُسمح برميه في سلة المهملات المنزلية! الرجاء تسليم الجهاز في مناطق التجميع الخاصة له! إن تجميع وتدوير النفايات من الأجهزة الكهربائية والإلكترونية يشكل مصدر لمواد ذات قيمة! مواد التغليف هي مواد يمكن إستخدامها مرة أخرى. قم بالتخلص من مواد التغليف بالطريقة المناسبة للبيئة عن طريق جمعها في الأماكن المخصصة لها.

Please remember to respect the local regulations: hand in the non-working electrical equipments to an appropriate waste disposal centre. The packaging material is recyclable. Dispose of the packaging in an environmentally friendly manner and make it available for the recyclable material collection-service.

EC-declaration of conformity

- Herewith we declare that

- complies with the following provisons applying to it

IDEAL 0101 HDP GS-ID No. 11141001 UL-ID No.10141001

2014/35/EU Low voltage directive

2014/30/EU EMV Electromagnetic compatibility directive

2011/65/EU, 2015/863/EU RoHS directive

- Applied harmonised standards in particular

IEC 62368-1; IEC 61000-3-2; IEC 61000-3-3; EN 62368-1; UL 60950-1;
EN 55014-1; EN 55014-2; EN 61000-3-2; EN 61000-3-3; EN ISO 12100-1;
EN ISO 12100-2; EN ISO 13857; EN ISO 7779
BS EN 62368-1; BS EN 55014-1; BS EN 55014-2;
BS EN 61000-3-2; BS EN 61000-3-3; BS EN ISO 13857-1; BS EN ISO 7779

03.02.2022
Datum

- Geschäftsführer -

Authorized representative for technical documentation

Krug & Priester GmbH & Co. KG
Simon-Schweitzer-Str. 34
D-72336 Balingen (Germany)

ملاحظات:

Remarks:

ملاحظات:

Remarks:

ملاحظات:

Remarks:

IDEAL • Made in Germany

• آلة إفناء الملفات •

• Document Shredders •

• آلات القص والتقطيع •

• Trimmers and Guillotines •

Krug & Priester GmbH & Co. KG
Simon-Schweitzer-Str. 34
D-72336 Balingen (Germany)
www.krug-priester.com

9700002 IDEAL 01-2021 03.02.2022 zm